Compro®
ELECTRONIC GMBH
Light & Sound

Wissen, was los ist!

Akustische und optische Signalgeber

We know what's going on!

Acoustic and optical signaling

25 JAHRE Compro

www.compro.de

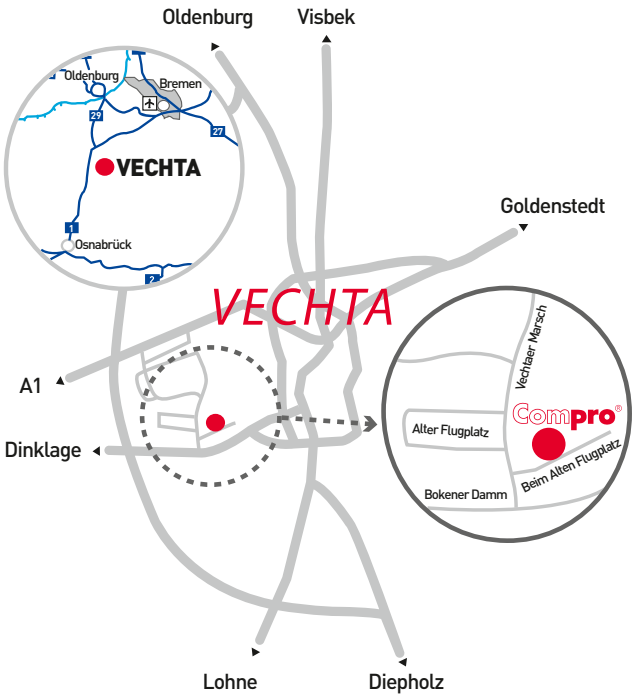

Compro Electronic GmbH
Beim Alten Flugplatz 3
49377 Vechta/Germany
Deutschland
Tel. +49 (0) 4441 89112-50
Fax +49 (0) 4441 89112-55
info@compro.de
www.compro.de

Kundenservice
Customer Service
Tel. +49 (0) 4441 89112-50
Fax +49 (0) 4441 89112-55
info@compro.de

Technische Hotline
Technical Support
Tel. +49 (0) 4441 89112-50
Fax +49 (0) 4441 89112-27
support@compro.de

ISO 9001 certified

Änderungen und Irrtürmer vorbehalten.
Rights reserved to change specifications without prior notice.

Signalsäulen | Signal Towers

LED-MULTICOLOUR SIGNALSÄULE (∅ 70 mm)
LED-MULTICOLOUR SIGNAL TOWER (∅ 70 mm) 5
LED-SIGNALSÄULEN (∅ 40 mm)
LED-SIGNAL TOWERS (∅ 40 mm) 6
LED-SIGNALSÄULEN (∅ 70 mm)
LED-SIGNAL TOWERS (∅ 70 mm) 7
Bestelldaten LED-SIGNALSÄULEN
Order data LED-SIGNAL TOWERS 8
Montagebeispiel
Assembly example 10

Optische Signalgeber | Beacons

LED-SIGNALLEUCHTEN MULTICOLOUR
LED-BEACONS MULTICOLOUR 12
LED-SIGNALLEUCHTEN (24 V)
LED-BEACONS (24 V) 13
LED-MULTIFUNKTIONS-BLITZLEUCHTEN (12–24 V)
LED-MULTIFUNCTION-BEACONS (12–24 V) 14
LED-SIGNALLEUCHTEN (48 V)
LED-BEACONS (48 V) 15
LED-SIGNALLEUCHTEN (230 V)
LED-BEACONS (230 V) 16
SOLEX 17
SOLISTA MAXI 18
DREHSPIEGELLEUCHTE
ROTATING BEACON 19
LED KENNLEUCHTE CO BL G9
LED BEACON CO BL G9 20
HINDERNISLEUCHTE CO BL HF1
BARRIER LAMP CO BL HF1 21
SOLISTA LX WALL 22
SOLISTA LX CEILING 23
LED-RUNDUMLEUCHTE MIT STRASSENZULASSUNG
LED-ROTATING BEACON WITH APPROVAL FOR ROAD USE . 24

Akustische Signalgeber | Sounders

CHIASSO 100 & CHIASSO 90 27
ASKARI 28
ROSHNI LOW PROFILE (ROLP) 29
CS 200 30
SQUASHNI 31
SQUASHNI G3 32
SYMPHONI 33
SYMPHONI VOICE PLUS 34
CHIASSO 120 35
ASSERTA MIDI 36
ASSERTA 37
X10 38
GLOCKE CF & ELEKTRONISCHE GLOCKE
BELL CF & ELECTRONIC BELL 39

Optisch-akustische Signalgeber | Sounder-Beacon Units

CHIASSO 100 RAZOR/CHIASSO 90 RAZOR 41
FLASHNI 42
ROLP SOLISTA BEACON 43
ROLP LX WALL 44
SYMPHONI LX WALL 45
SYMPHONI LX WP WALL 46
ASSERTA MIDI AV 47
ASSERTA AV 48
X10 AV 49

Ex-Signalgeräte | Hazardous Area Alarms

LED-SIGNALLEUCHTEN EX
LED-BEACONS EX 52

Marine Produkte | Marine products

Produkte mit MED-Zulassung
Products with MED certification 53

Zubehör | Accessories

POWERED DEEP BASE 55
2-FACH BASE
DOUBLE BASE 56
3-FACH BASE
TRIPLE BASE 56
SHALLOW BASE 57
DEEP BASE 57
U-BASE 57
CHIASSO-Serie
CHIASSO-Series 59
LED-Blitzleuchten
LED-Beacons 61
LED-Signalsäulen
LED-Signal Towers 62
STAHLSCHUTZKORB
STEEL CAGE 65

Akustische Bauelemente | Acoustic Components

Buzzer | Buzzer 67
Sirenen | Sirens 67
Mikrofone | Microphones 68
Lautsprecher | Speakers 68
Transducer | Transducers 69

Vergleichstabelle Optische Signalgeber
Comparative table Beacons 70
Schutzklasse | IP rating 72
Bestellnummern | Order numbers 74

Signalsäulen | Signal Towers

Signalsäulen kommen vorrangig im Industriebereich zur Anwendung, zum Beispiel um auf einen Betriebszustand aufmerksam zu machen. Ob als vormontierte Einheit mit wahlweise ein bis drei Elementen oder in Form einzelner Elemente: Die Signalsäulen von Compro können Sie ganz nach Ihren Bedürfnissen konfigurieren.

The Compro signal towers are mainly used in the industry, where they are used for signalizing an operating status. You can get the signal towers pre-assembled with optional one to three elements or as single element, so they can be matched to particular needs.

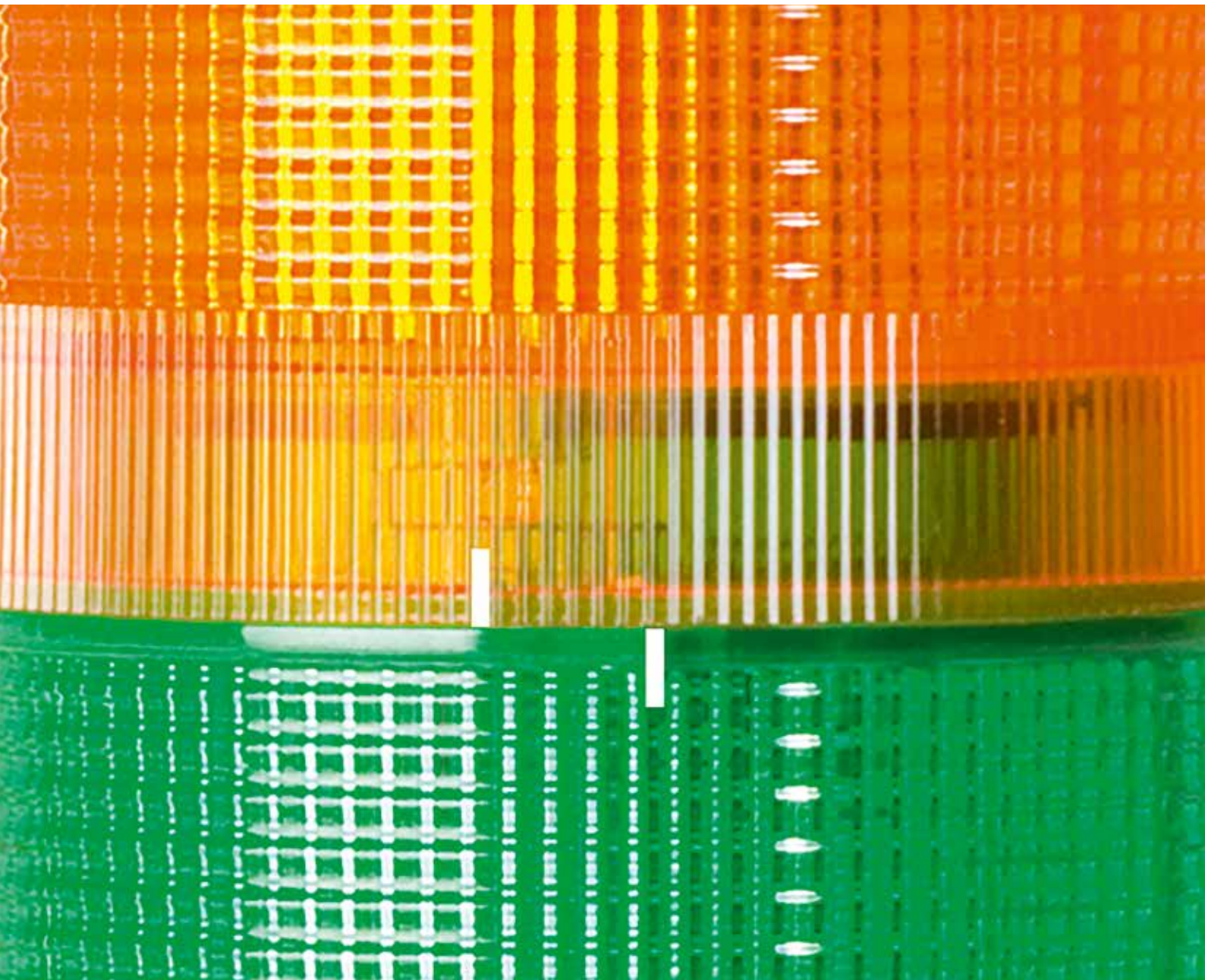

Compro® ELECTRONIC GMBH Light & Sound

4 in 1

LED-MULTICOLOUR SIGNALSÄULE CO ST 70 RGBA

| 4 Grundfarben in einem Modul
| MTTFd 50000 Stunden durchschnittliche Lebensdauer
| Exklusives Design
| Verschiedene Kombinationen inklusive Aufbausirene möglich
| Schlagfestes Gehäuse
| Leichte Montage
| Patentierte Kontaktstifte
| Einfache Ansteuerung
| Auf **230 V** erweiterbar
| UV-beständig

2 Funktionen einstellbar:
Dauerlicht, Blinklicht
2 settings adjustable:
continuous light, indicate flash light

LED-MULTICOLOUR SIGNAL TOWER CO ST 70 RGBA

| 4 basic colours in one module
| MTTFd 50000 h average lifetime
| Exclusive design
| Various combinations possible
| Impact-proof case
| Easy assembly
| Patented pins
| Easy control
| Expandable to **230 V**
| UV-resistant

Innovation

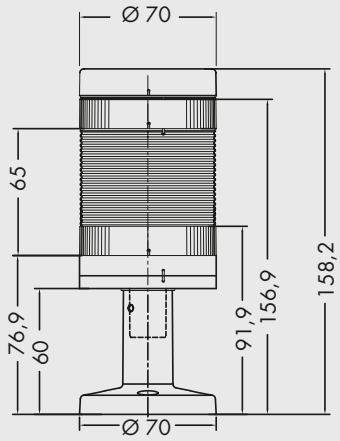

Abbildung mit Zubehör
Illustration with accessories

SPEZIFIKATIONEN | SPECIFICATIONS

Model	LED-ELEMENT MULTICOLOUR CO ST 70 (Standardversion)
Spannungsbereich Operating voltage	24 V AC/DC
Stromaufnahme Current consumption	40–120 mA
Einstellungen Settings	Dauerlicht, Blinklicht continuous light, indicate flash light
Schutzklasse IP rating	IP65
Temperaturbereich Operating temperature	-25 °C bis +70 °C -25 °C to +70 °C
Linsenfarbe Lens colour	klar clear
Grundfarben LED colour	rot, gelb, grün, blau red, amber, green, blue
Material Construction	Linse PC Lens PC

Angaben, sofern nicht anders angegeben, bei vorgegebener Spannung. Tontabellen auf Anfrage oder zum Download unter www.compro.de.
Unless otherwise noted specifications @ specified voltage. Tonetables on request or to download on www.compro.de.

Signalsäulen
Signal Towers

LED-SIGNALSÄULEN (Ø 40 mm)

- Verschiedene Kombinationen inklusive Aufbausirene möglich
- Schlagfestes Gehäuse
- Leichte Montage
- UV-beständig

LED-SIGNAL TOWERS (Ø 40 mm)

- Various combinations possible
- Impact-proof case
- Sounder version available
- Easy assembly
- UV-resistant

Drück, dreh, fest.
Push and turn.

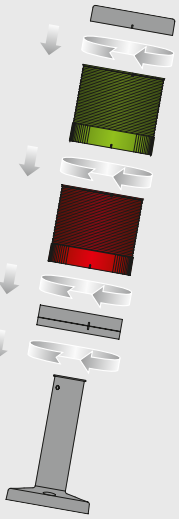

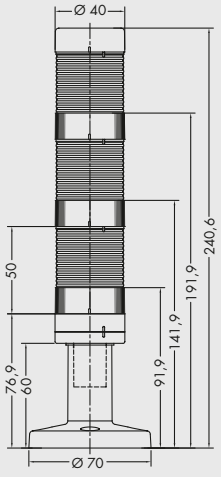

Abbildung mit Zubehör
Illustration with accessories

SPEZIFIKATIONEN | SPECIFICATIONS

Model	LED-ELEMENT CO ST 40 1F (Standardversion)	LED-ELEMENT CO ST 40 4F (Premiumversion)
Spannungsbereich Operating voltage	24 V AC/DC	12–24 V AC/DC
Stromaufnahme Current consumption	45 mA	80 mA
Einstellungen Settings	Dauerlicht continuous light	Dauerlicht, Blitzlicht, Doppelblitz, Rundumlicht continuous light, flash light, double flash light, rotating light
Schutzklasse IP rating	IP65	IP65
Temperaturbereich Operating temperature	-25 °C bis +70 °C -25 °C to +70 °C	-25 °C bis +70 °C -25 °C to +70 °C
Linsenfarbe Lens colour	rot, gelb, grün, blau, klar red, amber, green, blue, clear	rot, gelb, grün, blau, klar red, amber, green, blue, clear
Material Construction	Linse PC/Sockel MPPO Lens PC/Base MPPO	Linse PC/Sockel MPPO Lens PC/Base MPPO

Produkdetails siehe Technische Information. | Product details see technical information.

Angaben, sofern nicht anders angegeben, bei vorgegebener Spannung. Tontabellen auf Anfrage oder zum Download unter www.compro.de.
Unless otherwise noted specifications @ specified voltage. Tonetables on request or to download on www.compro.de.

LED-SIGNALSÄULEN (Ø 70 mm)

- Verschiedene Kombinationen inklusive Aufbausirene möglich
- Schlagfestes Gehäuse
- Leichte Montage
- Auf **230 V** erweiterbar
- UV-beständig

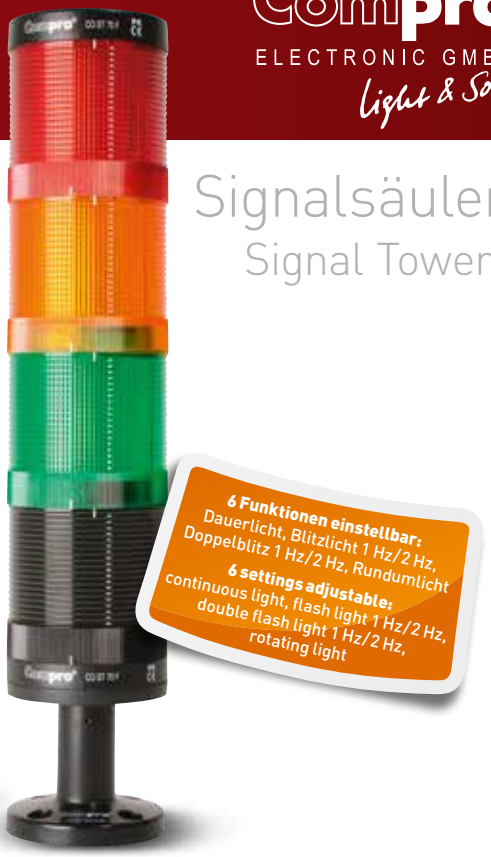

LED-SIGNAL TOWERS (Ø 70 mm)

- Various combinations possible
- Impact-proof case
- Sounder version available
- Easy assembly
- Expandable to **230 V**
- UV-resistant

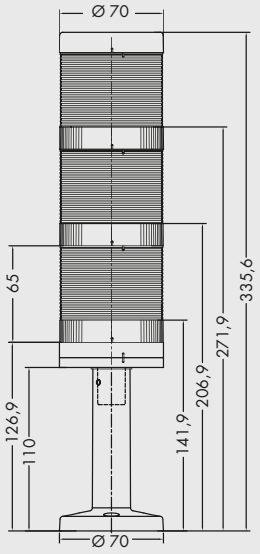

Abbildung mit Zubehör
Illustration with accessories

SPEZIFIKATIONEN | SPECIFICATIONS

Model	LED-ELEMENT CO ST 70 2F (Standardversion)	LED-ELEMENT CO ST 70 6F (Premiumversion)
Spannungsbereich Operating voltage	24 V AC/DC	12–24 V AC/DC
Stromaufnahme Current consumption	45 mA	120 mA
Einstellungen Settings	Dauerlicht, Blinklicht continuous light, flash light	Dauerlicht, Blitzlicht 1 Hz/2 Hz, Doppelblitz 1 Hz/2 Hz, Rundumlicht continuous light, flash light 1 Hz/2 Hz, double flash light 1 Hz/2 Hz, rotating light
Schutzklasse IP rating	IP65	IP65
Temperaturbereich Operating temperature	-25 °C bis +70 °C -25 °C to +70 °C	-25 °C bis +70 °C -25 °C to +70 °C
Linsenfarbe Lens colour	rot, gelb, grün, blau, klar red, amber, green, blue, clear	rot, gelb, grün, blau, klar red, amber, green, blue, clear
Material Construction	Linse PC/Sockel MPPO Lens PC/Base MPPO	Linse PC/Sockel MPPO Lens PC/Base MPPO

Produkdetails siehe Technische Information. | Product details see technical information.

Angaben, sofern nicht anders angegeben, bei vorgegebener Spannung. Tontabellen auf Anfrage oder zum Download unter www.compro.de.
Unless otherwise noted specifications @ specified voltage. Tonetables on request or to download on www.compro.de.

Bestelldaten | Order data

LED-SIGNALSÄULEN (∅ 40 mm)
LED-SIGNAL TOWERS (∅ 40 mm)

Standard: Dauerlicht continuous light	**Premium:** Dauerlicht, Blitzlicht, Doppelblitz, Rundumlicht continuous light, flash light, double flash light, rotating light
Art.-Nr.: CO ST 40 BASE Base	Art.-Nr.: CO ST 40 BASE Base
Art.-Nr.: CO ST 40 S 024 Aufbausirene | Sounder	Art.-Nr.: CO ST 40 S 024 Aufbausirene | Sounder
Art.-Nr.: CO ST 40 RL 024 1F LED-Element rot | red	Art.-Nr.: CO ST 40 RL 024 4F LED-Element rot | red
Art.-Nr.: CO ST 40 GL 024 1F LED-Element grün | green	Art.-Nr.: CO ST 40 GL 024 4F LED-Element grün | green
Art.-Nr.: CO ST 40 AL 024 1F LED-Element gelb | amber	Art.-Nr.: CO ST 40 AL 024 4F LED-Element gelb | amber
Art.-Nr.: CO ST 40 BL 024 1F LED-Element blau | blue	Art.-Nr.: CO ST 40 BL 024 4F LED-Element blau | blue
Art.-Nr.: CO ST 40 CL 024 1F LED-Element klar | clear	Art.-Nr.: CO ST 40 CL 024 4F LED-Element klar | clear

Zubehör | Accessories:

Art.-Nr.: CO ST 40 BASE Base	Art.-Nr.: CO ST STAND 110 Montagefuß 110 mm | Stand 110 mm
Art.-Nr.: CO ST 40 S 024 Aufbausirene | Sounder	Art.-Nr.: CO ST WM Montagewinkel | Wall Mount
Art.-Nr.: CO ST STAND F Gelenkfuss | Stand Foldable	Art.-Nr.: CO ST TUBE 250 Verlängerungsrohr | Extension Tube 250 mm
Art.-Nr.: CO ST STAND 60 Montagefuß 60 mm | Stand 60 mm	Art.-Nr.: CO ST STAND PM Rohr mit Verschraubung | Panel Mount

Angaben, sofern nicht anders angegeben, bei vorgegebener Spannung. Tontabellen auf Anfrage oder zum Download unter www.compro.de.
Unless otherwise noted specifications @ specified voltage. Tonetables on request or to download on www.compro.de.

LED-SIGNALSÄULEN (∅ 70 mm)
LED-SIGNAL TOWERS (∅ 70 mm)

Standard: Dauerlicht continuous light	**Premium:** Dauerlicht, Blitzlicht, Doppelblitz, Rundumlicht continuous light, flash light, double flash light, rotating light	**RGBA:** Dauerlicht, Blinklicht continuous light, indicate flash light
Art.-Nr.: CO ST 70 BASE Base	Art.-Nr.: CO ST 70 BASE Base	Art.-Nr.: CO ST 70 BASE Base
Art.-Nr.: CO ST 70 S 024 Aufbausirene | Sounder	Art.-Nr.: CO ST 70 S 024 Aufbausirene | Sounder	Art.-Nr.: CO ST 70 S 024 Aufbausirene | Sounder
Art.-Nr.: CO ST 70 RL 024 2F LED-Element rot | red	Art.-Nr.: CO ST 70 RL 024 6F LED-Element rot | red	Art.-Nr.: CO ST 70 RGBA 24 2F LED-ELEMENT RGBA
Art.-Nr.: CO ST 70 GL 024 2F LED-Element grün | green	Art.-Nr.: CO ST 70 GL 024 6F LED-Element grün | green	
Art.-Nr.: CO ST 70 AL 024 2F LED-Element gelb | amber	Art.-Nr.: CO ST 70 AL 024 6F LED-Element gelb | amber	
Art.-Nr.: CO ST 70 BL 024 2F LED-Element blau | blue	Art.-Nr.: CO ST 70 BL 024 6F LED-Element blau | blue	
Art.-Nr.: CO ST 70 CL 024 2F LED-Element klar | clear	Art.-Nr.: CO ST 70 CL 024 6F LED-Element klar | clear	
Art.-Nr.: CO ST 70 Power 230 V Power-Modul | Power-Module	Art.-Nr.: CO ST 70 Power 230 V Power-Modul | Power-Module	Art.-Nr.: CO ST 70 Power 230 V Power-Modul | Power-Module

Zubehör | Accessories:

Art.-Nr.: CO ST 70 BASE Base	Art.-Nr.: CO ST STAND 110 Montagefuß 110 mm | Stand 110 mm
Art.-Nr.: CO ST 70 S 024 Aufbausirene | Sounder	Art.-Nr.: CO ST WM Montagewinkel | Wall Mount
Art.-Nr.: CO ST STAND F Gelenkfuß | Stand Foldable	Art.-Nr.: CO ST TUBE 250 Verlängerungsrohr | Extension Tube 250 mm
Art.-Nr.: CO ST STAND 60 Montagefuß 60 mm | Stand 60 mm	Art.-Nr.: CO ST STAND PM Rohr mit Verschraubung | Panel Mount

Angaben, sofern nicht anders angegeben, bei vorgegebener Spannung. Tontabellen auf Anfrage oder zum Download unter www.compro.de.
Unless otherwise noted specifications @ specified voltage. Tonetables on request or to download on www.compro.de.

Montagebeispiel | Assembly example

1. Wählen Sie das obere Abschlusselement
Select the upper closure element

Sirene | Sounder
| Dauerton/Pulston
Continuous tone/ pulse tone

oder
or

Deckel | Cap
| Im Lieferumfang der Base enthalten
Included

2. Wählen Sie ein optisches Signalelement
Select an optical signal element

Multicolour LED-Element
| 4 Grundfarben in einem Modul
rot, gelb, grün, blau
4 basic colours in one module
red, amber, green, blue

oder/und
or/and

LED-Element
| 2F + 6F kompatibel
2F + 6F compatible
| Bis zu vier Elemente
Up to 4 Elements

3. Wählen Sie den Spannungsbereich
Select the voltage range

Power Modul | Power Module
| 230 V AC
| M20 IP-Verschraubung
M20 IP-screwing

oder
or

Base
| 24 V AC/DC
| M20 IP-Verschraubung
M20 IP-screwing

4. Optional können Sie ein Verlängerungsrohr montieren
Optionally you can mount an extention tube

Verlängerungsrohr | Extension Tube
| 250 mm

COST SCHRAUBENSET PM | COST SCREWSET PM
| Zusatz für Base mit Gewinde
Additonal for base with screw thread

5. Wählen Sie eine Montageart
Choos a mounting option

60 mm Montagefuß Stand

oder
or

110 mm Montagefuß Stand

oder
or

Montagewinkel Wall Mount

oder
or

Gelenkfuß Stand Foldable

oder
or

Rohr mit Verschraubung Panel Mount

Angaben, sofern nicht anders angegeben, bei vorgegebener Spannung. Tontabellen auf Anfrage oder zum Download unter www.compro.de.
Unless otherwise noted specifications @ specified voltage. Tonetables on request or to download on www.compro.de.

Optische Signalgeber | Beacons

Zuverlässige Compro-Blitzleuchten gibt es für die unterschiedlichsten Einsatzbereiche. Unsere Produkte für die Brandmeldetechnik zeichnen sich durch eine äußerst geringe Stromaufnahme aus. In der Industrie werden unsere Blitzleuchten zum Beipsiel eingesetzt, um auf einen Betriebszustand aufmerksam zu machen.

Compro Beacons may be used for all kinds of applications. Our products for Fire and Security are characterized for their very low current consumption. In the industry our beacons are used, for example, for signaling an operating status.

4 in 1

LED-SIGNALLEUCHTEN MULTICOLOUR

| 4 Grundfarben in einem Modul
| Geringe Stromaufnahme
| Robuste Konstruktion
| Schutzklasse IP65
| Einfache Installation
| Flexible Einsatzmöglichkeiten
| Langlebige LED-Technik (ca. 50000 Stunden)
| Simple Ansteuerung
| Schlagfestes Gehäuse

2 Funktionen einstellbar:
Dauerlicht, Blinklicht
2 settings adjustable:
continuous light, indicate flash light

LED-BEACONS MULTICOLOUR

| 4 basic colours in one module
| Low power consumption
| Robust construction
| Easy assembly
| Flexible options of use
| Durable LED technology (ca. 50000 h)
| Easy control
| Impact-proof case

Innovation

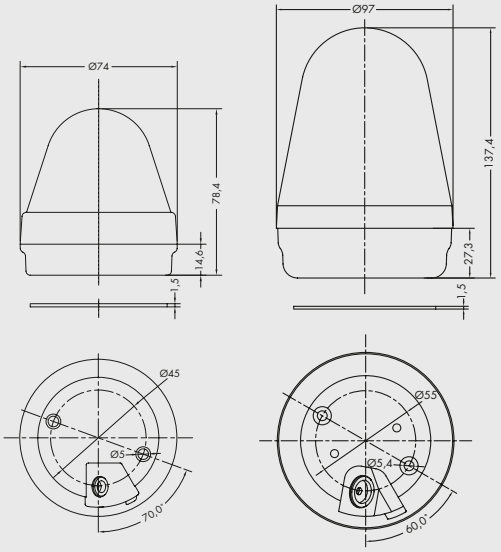

SPEZIFIKATIONEN | SPECIFICATIONS

Model	CO BL 70 RGBA 2F (Standardversion)	CO BL 90 RGBA 2F (Standardversion)
Spannungsbereich Operating voltage	24 V AC/DC	24 V AC/DC
Stromaufnahme Current consumption	40–120 mA	80–320 mA
Schutzklasse IP rating	IP65	IP65
Temperaturbereich Operating temperature	-25 °C bis +70 °C -25 °C to +70 °C	-25 °C bis +70 °C -25 °C to +70 °C
Gehäusefarbe Body colour	schwarz black	schwarz black
Linsenfarbe Lens colour	klar clear	klar clear
Grundfarben LED colour	rot, gelb, grün, blau red, amber, green, blue	rot, gelb, grün, blau red, amber, green, blue
Material Construction	Linse PC/Sockel MPPO Lens PC/Base MPPO	Linse PC/Sockel MPPO Lens PC/Base MPPO

Produkdetails siehe Technische Information. | Product details see technical information.

Angaben, sofern nicht anders angegeben, bei vorgegebener Spannung. Tontabellen auf Anfrage oder zum Download unter www.compro.de.
Unless otherwise noted specifications @ specified voltage. Tonetables on request or to download on www.compro.de.

Optische Signalgeber
LED-Beacons

LED-SIGNALLEUCHTEN (24 V)

- Geringe Stromaufnahme
- Robuste Konstruktion
- Schutzklasse IP65
- Einfache Installation
- Flexible Einsatzmöglichkeiten
- Langlebige LED-Technik (ca. 50000 Stunden)

LED-BEACONS (24 V)

- Low current consumption
- Robust construction
- IP65
- Easy installation
- Flexible options of use
- Durable LED technology (ca. 50000 h)

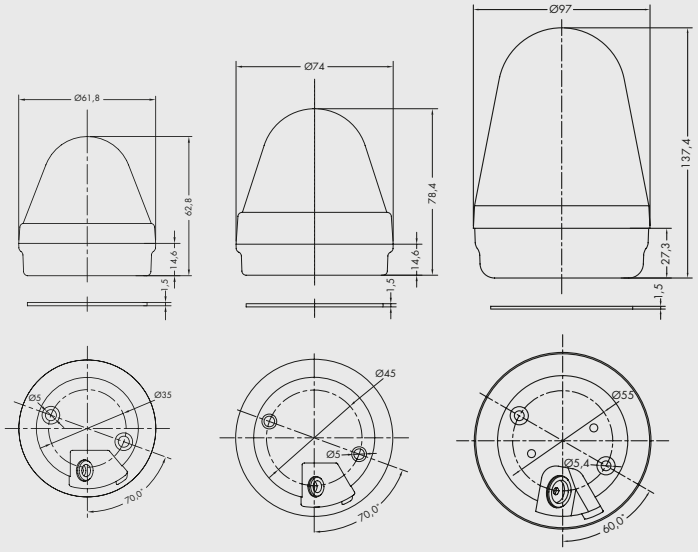

SPEZIFIKATIONEN | SPECIFICATIONS

Model	CO BL 50 2F (Standardversion)	CO BL 70 2F (Standardversion)	CO BL 90 2F (Standardversion)
Spannungsbereich Operating voltage	24 V AC/DC	24 V AC/DC	24 V AC/DC
Stromaufnahme Current consumption	45 mA	65 mA	85 mA
Schutzklasse IP rating	IP65	IP65	IP65
Temperaturbereich Operating temperature	-25 °C bis +70 °C -25 °C to +70 °C	-25 °C bis +70 °C -25 °C to +70 °C	-25 °C bis +70 °C -25 °C to +70 °C
Gehäusefarbe Body colour	schwarz black	schwarz black	schwarz black
Linsenfarbe Lens colour	rot, gelb, grün, blau, klar red, amber, green, blue, clear	rot, gelb, grün, blau, klar red, amber, green, blue, clear	rot, gelb, grün, blau, klar red, amber, green, blue, clear
Material Construction	Linse PC/Sockel MPPO Lens PC/Base MPPO	Linse PC/Sockel MPPO Lens PC/Base MPPO	Linse PC/Sockel MPPO Lens PC/Base MPPO
Leistungsaufnahme Power consumption	1,0 W 1.0 W	1,2 W 1.2 W	2,4 W 2.4 W

Produkdetails siehe Technische Information. | Product details see technical information.

Angaben, sofern nicht anders angegeben, bei vorgegebener Spannung. Tontabellen auf Anfrage oder zum Download unter www.compro.de.
Unless otherwise noted specifications @ specified voltage. Tonetables on request or to download on www.compro.de.

Optische Signalgeber
LED-Beacons

LED-MULTIFUNKTIONS-BLITZLEUCHTEN (12 – 24 V)

- Robuste Konstruktion
- Schutzklasse IP65
- Einfache Installation
- Flexible Einsatzmöglichkeiten
- Neueste LED-Technik
- Extrem leistungsfähige LEDs

LED-MULTIFUNCTION-BEACONS (12 – 24 V)

- Robust construction
- IP65
- Easy installation
- Flexible options of use
- Latest LED-technology
- High performance
- Extremely powerful LEDs

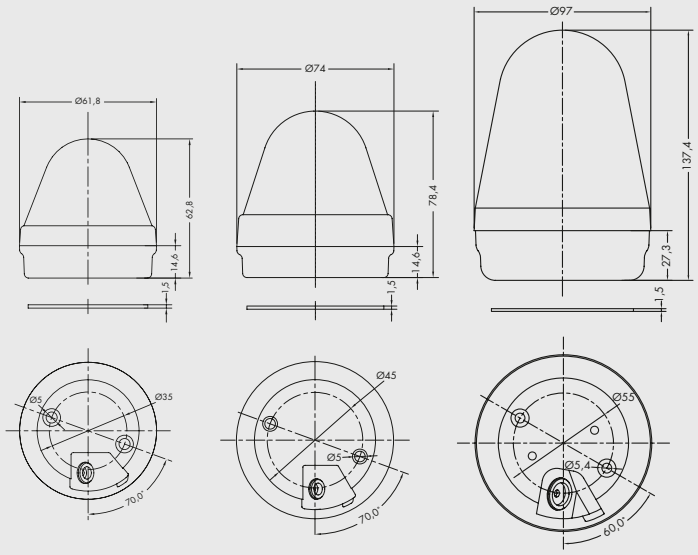

SPEZIFIKATIONEN | SPECIFICATIONS

Model	CO BL 50 15F (Premiumversion)	CO BL 70 15F (Premiumversion)	CO BL 90 15F (Premiumversion)
Spannungsbereich Operating voltage	12 – 24 V AC/DC	12 – 24 V AC/DC	12 – 24 V AC/DC
Stromaufnahme Current consumption	80 mA @ 12 V 40 mA @ 24 V	160 mA @ 12 V 80 mA @ 24 V	320 mA @ 12 V 160 mA @ 24 V
Lichtstärke | Light output			max. 133 Cd
Schutzklasse | IP rating	IP65	IP65	IP65
Temperaturbereich Operating temperature	-25 °C bis +70 °C -25 °C to +70 °C	-25 °C bis +70 °C -25 °C to +70 °C	-25 °C bis +70 °C -25 °C to +70 °C
Gehäusefarbe | Body colour	schwarz | black	schwarz | black	schwarz | black
Linsenfarbe Lens colour	rot, gelb, grün, blau, klar red, amber, green, blue, clear	rot, gelb, grün, blau, klar red, amber, green, blue, clear	rot, gelb, grün, blau, klar red, amber, green, blue, clear
Material Construction	Linse PC/Sockel MPPO Lens PC/Base MPPO	Linse PC/Sockel MPPO Lens PC/Base MPPO	Linse PC/Sockel MPPO Lens PC/Base MPPO
Leistungsaufnahme Power consumption	1,0 W 1.0 W	1,5 W 1.5 W	3,0 W 3.0 W

Produkdetails siehe Technische Information. | Product details see technical information.

Angaben, sofern nicht anders angegeben, bei vorgegebener Spannung. Tontabellen auf Anfrage oder zum Download unter www.compro.de.
Unless otherwise noted specifications @ specified voltage. Tonetables on request or to download on www.compro.de.

Optische Signalgeber
LED-Beacons

LED-SIGNALLEUCHTEN (48 V)

- Geringe Stromaufnahme
- Robuste Konstruktion
- Schutzklasse IP65
- Einfache Installation
- Flexible Einsatzmöglichkeiten
- Langlebige LED-Technik (ca. 50000 Stunden)

LED-BEACONS (48 V)

- Low current consumption
- Robust construction
- IP65
- Easy installation
- Flexible options of use
- 3528 LEDs
- Durable LED technology (ca. 50000 h)

Innovation: 48 V AC/DC

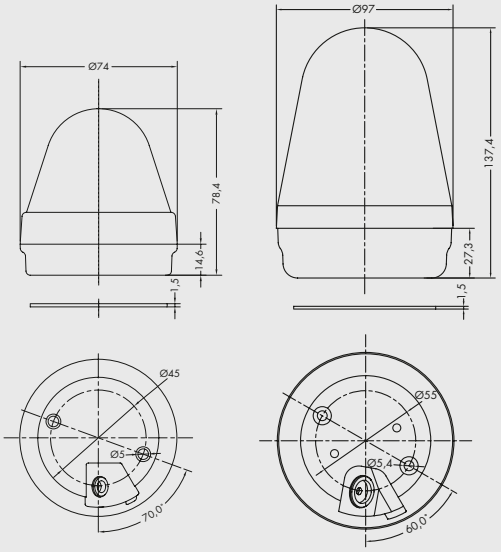

SPEZIFIKATIONEN | SPECIFICATIONS

CO BL 70 048 2F Auf Anfrage! On request!

Model	CO BL 70 048 2F (Standardversion)	CO BL 90 048 2F (Standardversion)
Spannungsbereich Operating voltage	48 V AC/DC	48 V AC/DC
Stromaufnahme Current consumption	25 mA	85 mA
Schutzklasse IP rating	IP65	IP65
Temperaturbereich Operating temperature	-25 °C bis +70 °C -25 °C to +70 °C	-25 °C bis +70 °C -25 °C to +70 °C
Gehäusefarbe Body colour	schwarz black	schwarz black
Linsenfarbe Lens colour	rot, gelb, grün, blau, klar red, amber, green, blue, clear	rot, gelb, grün, blau, klar red, amber, green, blue, clear
Material Construction	Linse PC/Sockel MPPO Lens PC/Base MPPO	Linse PC/Sockel MPPO Lens PC/Base MPPO
Leistungsaufnahme Power consumption	1,0 W 1.0 W	4,8 W 4.8 W

Produkdetails siehe Technische Information. | Product details see technical information.

Angaben, sofern nicht anders angegeben, bei vorgegebener Spannung. Tontabellen auf Anfrage oder zum Download unter www.compro.de.
Unless otherwise noted specifications @ specified voltage. Tonetables on request or to download on www.compro.de.

Optische Signalgeber
LED-Beacons

LED-SIGNALLEUCHTEN (230 V)

- Geringe Stromaufnahme
- Robuste Konstruktion
- Schutzklasse IP65
- Einfache Installation
- Flexible Einsatzmöglichkeiten
- Langlebige LED-Technik

LED-BEACONS (230 V)

- Low current consumption
- Robust construction
- IP65
- Easy installation
- Flexible options of use
- Durable LED technology

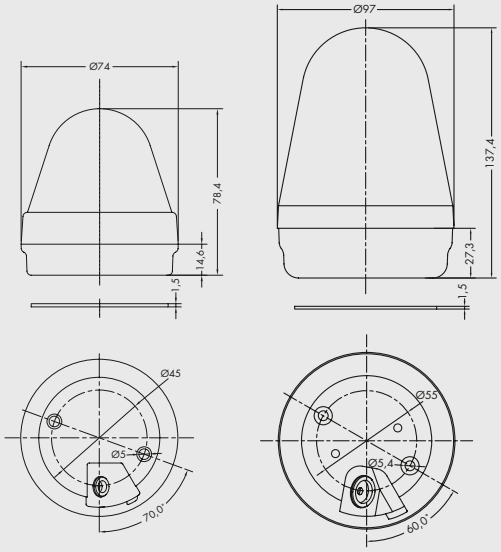

SPEZIFIKATIONEN | SPECIFICATIONS

Model	CO BL 70 230 2F (Standardversion)	CO BL 90 230 2F (Standardversion)
Spannungsbereich Operating voltage	220–240 V AC	220–240 V AC
Stromaufnahme Current consumption	25 mA	50 mA
Schutzklasse IP rating	IP65	IP65
Temperaturbereich Operating temperature	-25 °C bis +70 °C -25 °C to +70 °C	-25 °C bis +70 °C -25 °C to +70 °C
Gehäusefarbe Body colour	schwarz black	schwarz black
Linsenfarbe Lens colour	rot, gelb, grün, blau, klar red, amber, green, blue, clear	rot, gelb, grün, blau, klar red, amber, green, blue, clear
Material Construction	Linse PC/Sockel MPPO Lens PC/Base MPPO	Linse PC/Sockel MPPO Lens PC/Base MPPO
Leistungsaufnahme Power consumption	0,8 W 0.8 W	1,9 W 1.9 W

Produkdetails siehe Technische Information. | Product details see technical information.

Angaben, sofern nicht anders angegeben, bei vorgegebener Spannung. Tontabellen auf Anfrage oder zum Download unter www.compro.de.
Unless otherwise noted specifications @ specified voltage. Tonetables on request or to download on www.compro.de.

Optische Signalgeber
XENON-Beacons

SOLEX

- Großer Spannungsbereich 9 – 60 V DC
- Anlaufstrombegrenzung
- Automatische Synchronisation
- Hohe Effizienz
- Konstante Leistung im gesamten Spannungsbereich
- Verschraubbarer Sockel
- Flexible Einsatzmöglichkeiten, z. B. auch mit Sabotageschutz erhältlich
- 5 Linsenfarben

SOLEX

- Wide Operating voltage range up to 60 V DC
- Starting current limitation
- Automatic synchronisation
- High efficiency
- Constant performance over full voltage range
- Screwable base
- Tamper switch for security applications available
- Five different lens colours

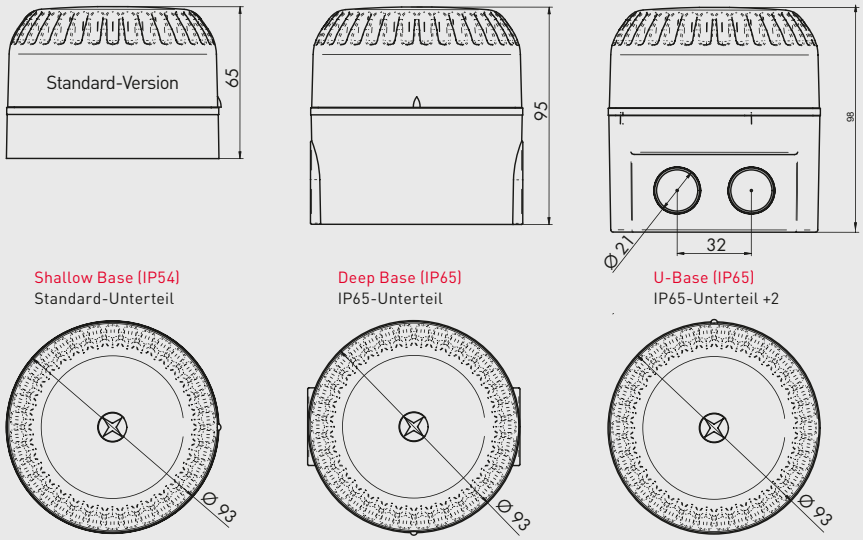

SPEZIFIKATIONEN | SPECIFICATIONS

Model	SOLEX 3	SOLEX 10	SOLEX 15
Spannungsbereich Operating voltage	9 – 60 V DC	9 – 60 V DC	9 – 60 V DC
Stromaufnahme Current consumption	40 mA @ 24 V	88 mA @ 24 V	240 mA @ 24 V
Lichtstärke Light output	2,5 Cd 2.5 Cd	10 Cd	15 Cd
Blitzrate Flash rate	1 Hz ± 20 %	1 Hz ± 20 %	1 Hz ± 20 %
Schutzklasse IP rating	IP54 (Shallow Base)/ IP65 (Deep Base, U-Base)	IP54 (Shallow Base)/ IP65 (Deep Base, U-Base)	IP54 (Shallow Base)/ IP65 (Deep Base, U-Base)
Temperaturbereich Operating temperature	-25 °C bis +70 °C -25 °C to +70 °C	-25 °C bis +70 °C -25 °C to +70 °C	-25 °C bis +70 °C -25 °C to +70 °C
Linsenfarbe Lens colour	rot, gelb, klar, blau, grün red, amber, clear, blue, green	rot, gelb, klar, blau, grün red, amber, clear, blue, green	rot, gelb, klar, blau, grün red, amber, clear, blue, green
Material Construction	Sockel ABS/Linse PC Base ABS/Lens PC	Sockel ABS/Linse PC Base ABS/Lens PC	Sockel ABS/Linse PC Base ABS/Lens PC
Zulassungen | Approvals	VdS (G207018)	VdS (G207018)	VdS (G207018)

Angaben, sofern nicht anders angegeben, bei vorgegebener Spannung. Tontabellen auf Anfrage oder zum Download unter www.compro.de.
Unless otherwise noted specifications @ specified voltage. Tonetables on request or to download on www.compro.de.

Optische Signalgeber
LED-Beacons

SOLISTA MAXI

- 3 wählbare Helligkeitsstufen
- Großer Spannungsbereich
- Automatische Synchronisation
- Hohe Effizienz
- Einzel-, Doppelblitz oder Dauerlicht
- Lange Lebensdauer
- Hohe Zuverlässigkeit
- Verschraubbarer Sockel

SOLISTA MAXI

- 3 selectable levels of light intensity
- Wide Operating voltage range
- Automatic synchronisation
- High efficiency
- Continuous light, flash light, double flash
- Long lifetime
- High steadiness
- Screwable base

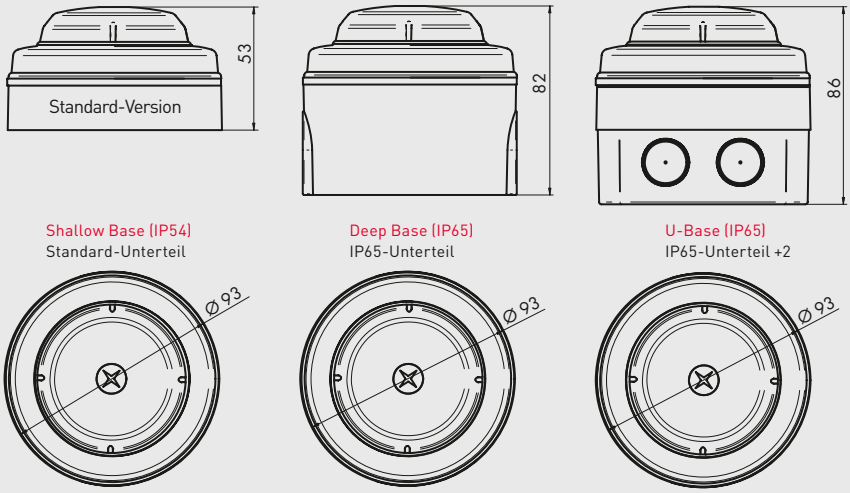

SPEZIFIKATIONEN | SPECIFICATIONS

Model	SOLISTA MAXI
Spannungsbereich | Operating voltage	9–60 V DC
Stromaufnahme Current consumption	3 mA/5 mA/15 mA 3 mA/5 mA/15 mA
Lichtstärke Light output	›0,5 Cd/›1,0 Cd/›3,0 Cd (einstellbar) ›0.5 Cd/›1.0 Cd/›3.0 Cd (adjustable)
Einstellungen Settings	Einzel-, Doppelblitz, Dauerlicht continuous light, flash light, double flash
Schutzklasse | IP rating	IP54 (Shallow Base)/IP65 (Deep Base, U-Base)
Temperaturbereich Operating temperature	-10 °C bis +55 °C -10 °C to +55 °C
Gehäusefarbe Body colour	rot oder weiß red or white
Linsenfarbe Lens colour	rot oder klar red or clear
Blitzfarbe Flash colour	rot, gelb, klar, blau, grün red, amber, clear, blue, green
Material Construction	Sockel ABS/Linse PC Base ABS/Lens PC

Angaben, sofern nicht anders angegeben, bei vorgegebener Spannung. Tontabellen auf Anfrage oder zum Download unter www.compro.de.
Unless otherwise noted specifications @ specified voltage. Tonetables on request or to download on www.compro.de.

Optische Signalgeber
Beacons

DREHSPIEGELLEUCHTE

| Mit Schneckenantrieb
| Gute Sichtbarkeit durch Halogenleuchtmittel
| 5 Linsenfarben

ROTATING BEACON

| Direct drive
| IP 54 for outdoor use
| High light output by Halogen H1, 55 W (70 W at 24 V)
| DIN B1 Mounting
| Variable Voltages in AC or DC

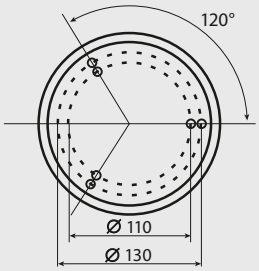

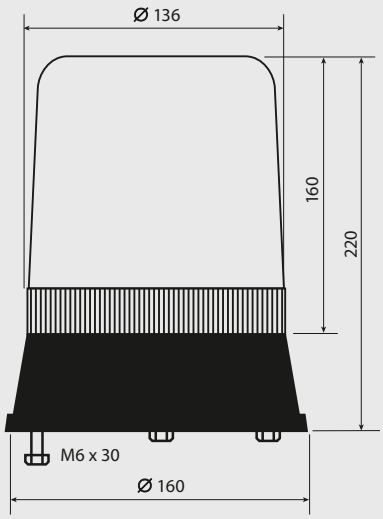

SPEZIFIKATIONEN | SPECIFICATIONS

Model	COBL 595 H1 RTH 24/x	COBL 595 H1 RTH 230/x
Spannungsbereich | Operating voltage	24 V DC	230 V AC
Stromaufnahme Current consumption	max. 3,0 A | max. 3.0 A	max. 0,23 A | max. 0.23 A
Leistung | Power	70 W	55 W
Schutzklasse | IP rating	IP54	IP54
Temperaturbereich Operating temperature	-25 °C bis +50 °C -25 °C to +50 °C	-30 °C bis +50 °C -30 °C to +50 °C
Gehäusefarbe Body colour	schwarz black	schwarz black
Linsenfarbe Lens colour	rot, gelb, klar, blau, grün red, amber, clear, blue, green	rot, gelb, klar, blau, grün red, amber, clear, blue, green
Material | Construction	PC	PC
Zubehör Accessories	Optional: Wandhalter Optional: Wall mounting bracket	Optional: Wandhalter Optional: Wall mounting bracket

Angaben, sofern nicht anders angegeben, bei vorgegebener Spannung. Tontabellen auf Anfrage oder zum Download unter www.compro.de.
Unless otherwise noted specifications @ specified voltage. Tonetables on request or to download on www.compro.de.

Optische Signalgeber
LED-Beacons

LED KENNLEUCHTE CO BL G9

| Hohe Lebensdauer durch LEDs
| Hoher IP Schutzgrad mit IP67
| Eingebautes Ventil gegen Schwitzwasser
| Öffnung des Gehäuses ohne Werkzeug
| Variable Spannungen in AC sowie DC
| 4 verschiedene Funktionen einstellbar

LED BEACON CO BL G9

| High lifetime of LEDs
| IP grade of IP67
| Inbuild valve against condensation
| Housing can opended without any tools
| Different voltages in AC or DC
| 4 different modes selectable

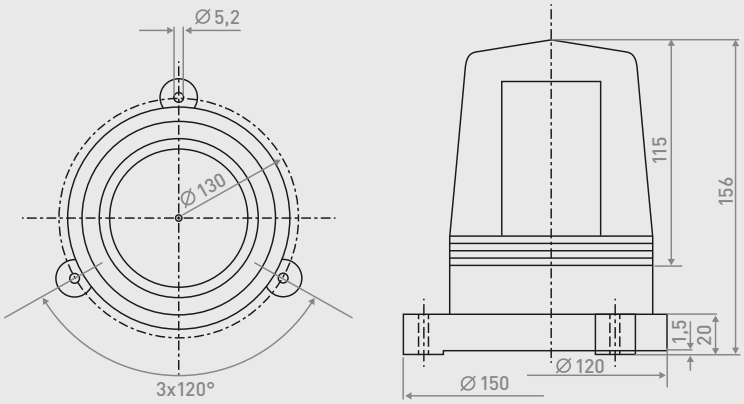

SPEZIFIKATIONEN | SPECIFICATIONS

Model	CO BL G9
Spannungsbereich | Operating voltage	12–24 V DC/115–240 V AC
Stromaufnahme Current consumption	1,2 A/0,6 A 0,07 A 1.2 A/0.6 A 0.07 A
Einstellungen Settings	Dauerlicht, Blinklicht, Blitzlicht, Rundumlicht continuous light, indicate flash light, flash light, rotating light
Schutzklasse | IP rating	IP67
Temperaturbereich Operating temperature	-20 °C bis +50 °C -20 °C to +50 °C
Gehäusefarbe Body colour	schwarz black
Linsenfarbe Lens colour	rot, gelb, blau, grün red, amber, blue, green
Material | Construction	TPF Rubber
Zubehör Accessories	Wandhalter Wall holder

Angaben, sofern nicht anders angegeben, bei vorgegebener Spannung. Tontabellen auf Anfrage oder zum Download unter www.compro.de.
Unless otherwise noted specifications @ specified voltage. Tonetables on request or to download on www.compro.de.

HINDERNISLEUCHTE CO BL HF1

- Hinweisleuchte zur Kennzeichnung von Luftfahrthindernissen
- 4 verschiedene Installations-Varianten
- Langlebige LED-Technik
- Schutzart IP65
- Ventil gegen Schwitzwasser
- Ausführung mit Redundanzschaltung, Monitoring

BARRIER LAMP CO BL HF1

- Acc. ICAO Annex 14, Low Intensity Type A
- 4 different Installation versions
- Longlife LED-Technology
- IP grade of IP65
- Inbuild valve against condensation
- Version HF4 with redundancy and Monitoring

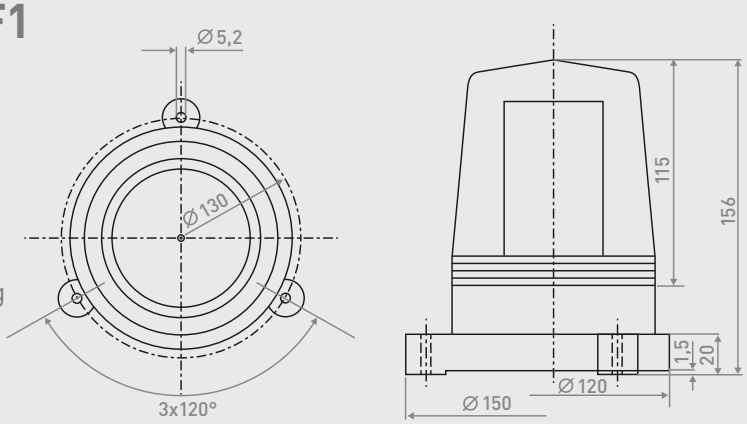

SPEZIFIKATIONEN | SPECIFICATIONS

Model	CO BL HF1
Spannungsbereich | Operating voltage	24 V DC/115 V AC/230 V AC
Stromaufnahme Current consumption	0,6 A/0,15 A/0,07 A 0.6 A/0.15 A/0.07 A
Leistung Power	> 10 cd nach ICAO Annex 14, Low Intensity Type A > 10 cd acc. ICAO Annex 14, Low Intensity Type A
Schutzklasse | IP rating	IP65
Temperaturbereich Operating temperature	-20 °C bis +50 °C -20 °C to +50 °C
Gehäusefarbe Body colour	schwarz black
Material | Construction	TPF Rubber
Zulassungen | Approvals	ICAO Annex 14

CO BL HF4
Auf Anfrage!
On request!

Angaben, sofern nicht anders angegeben, bei vorgegebener Spannung. Tontabellen auf Anfrage oder zum Download unter www.compro.de.
Unless otherwise noted specifications @ specified voltage. Tonetables on request or to download on www.compro.de.

Optische Signalgeber
LED-Beacons

SOLISTA LX WALL

- LED-Technologie
- Einzigartige Optik für Lichtmanagement
- Raumvolumen bis zu 7,5 m
- 0,5 Hz oder 1,0 Hz Blitzrate
- Breiter Eingangsspannungsbereich
- Sanft anlaufender Start
- Automatische Synchronisation

SOLISTA LX WALL

- Ultra low current consumption 10 mA
- Up to 7.5 m room coverage
- 0.5 Hz or 1.0 Hz flash rate
- Coverage switch to 2.5 m
- Use where current consumption is a key consideration
- Ideal for bedrooms, bathrooms and toilets
- Switch flash rate to 0.5 Hz to reduce current consumption
- Reduces power consumtion by up to 50 %
- Automatic synchronisation

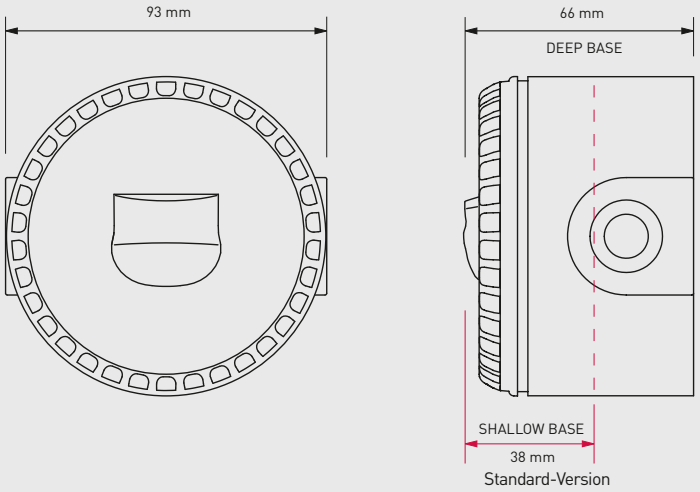

Standard-Version

SPEZIFIKATIONEN | SPECIFICATIONS

Model	SOLISTA LX WALL
Spannungsbereich | Operating voltage	9–60 V DC
Stromaufnahme Current consumption	10–25 mA abhängig von Einstellung 10–25 mA dependent on setting
Erfassung (y) Coverage (y)	7,5 m (schaltbar auf 2,5 m) 7.5 m (switchable to 2.5 m)
Montagehöhe (x) Mounting height (x)	2,4 m (max.) 2.4 m (max.)
Reichweite | Coverage volume	W-2,4-7,5 (135 m³) | W-2.4-7.5 (135 m³)
Blitzfrequenz Flash rate	1 Hz (schaltbar auf 0,5 Hz) 1 Hz (switchable to 0.5 Hz)
Schutzklasse | IP rating	IP33c (Shallow Base)/IP65 (Deep Base, U-Base)
Temperaturbereich Operating temperature	-25 °C bis +70 °C -25 °C to +70 °C
Gehäusefarbe | Body colour	weiß oder rot | white or red
LED-Farbe | LED colour	weiß oder rot | white or red
Zulassungen | Approvals	VdS (G214067), CPD

Angaben, sofern nicht anders angegeben, bei vorgegebener Spannung. Tontabellen auf Anfrage oder zum Download unter www.compro.de.
Unless otherwise noted specifications @ specified voltage. Tonetables on request or to download on www.compro.de.

Optische Signalgeber
LED-Beacons

SOLISTA LX CEILING

- LED-Technologie
- Einzigartige Optik für Lichtmanagement
- Raumvolumen bis zu 7,5 m
- 0,5 Hz oder 1,0 Hz Blitzrate
- Breiter Eingangsspannungsbereich
- Sanft anlaufender Start
- Automatische Synchronisation

SOLISTA LX CEILING

- Ultra low current consumption 10 mA
- Up to 7.5 m room volume
- 0.5 Hz or 1.0 Hz flash rate
- Coverage switch to 3 m
- Use where current consumption is a key consideration
- Ideal for bedrooms, bathrooms and toilets
- Switch flash rate to 0.5 Hz to reduce current consumption
- Automatic synchronisation

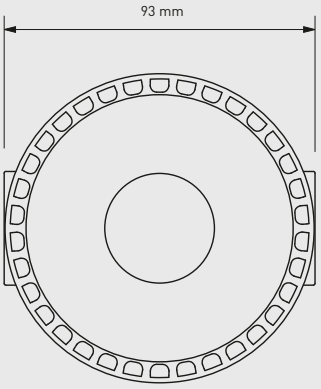

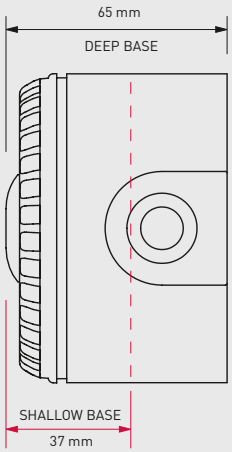

Standard-Version

SPEZIFIKATIONEN | SPECIFICATIONS

Model	SOLISTA LX CEILING
Spannungsbereich | Operating voltage	9–60 V DC
Stromaufnahme Current consumption	10–25 mA abhängig von Einstellung 10–25 mA dependent on setting
Erfassung (y) Coverage (y)	7,5 m (schaltbar auf 3 m) 7.5 m (switchable to 3 m)
Montagehöhe (x) Mounting height (x)	3 m (max.) 3 m (max.)
Reichweite | Coverage volume	C-3-7,5 (132 m³) | C-3-7.5 (132 m³)
Blitzfrequenz Flash rate	1 Hz (schaltbar auf 0,5 Hz) 1 Hz (switchable to 0.5 Hz)
Schutzklasse | IP rating	IP33c (Shallow Base)/IP65 (Deep Base, U-Base)
Temperaturbereich Operating temperature	-25 °C bis +70 °C -25 °C to +70 °C
Gehäusefarbe | Body colour	weiß | white
LED-Farbe | LED colour	weiß oder rot | white or red
Zulassungen | Approvals	VdS (G214069), CPD

Angaben, sofern nicht anders angegeben, bei vorgegebener Spannung. Tontabellen auf Anfrage oder zum Download unter www.compro.de.
Unless otherwise noted specifications @ specified voltage. Tonetables on request or to download on www.compro.de.

Optische Signalgeber
LED-Beacons

LED-RUNDUMLEUCHTE MIT STRASSENZULASSUNG

| EU-Straßenzulassung ECE R65
| Gehäuse aus UV-beständigem Polycarbonat
| Neueste LED-Technik
| Mit flexiblem Montagefuß

LED-ROTATING BEACON WITH APPROVAL FOR ROAD USE

| EU approval for road use ECE R65
| Housing made of UV-resistant polycarbonate
| Latest LED technology
| Flexible mounting foot

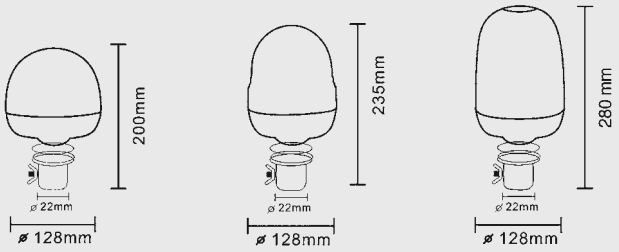

COBL 130.200 | COBL 130.235 | COBL 130.260

SPEZIFIKATIONEN | SPECIFICATIONS

Model	COBL 130.200	COBL 130.235	COBL 130.260
Spannungsbereich | Operating voltage	12–24 V DC	12–24 V DC	12–24 V DC
Stromaufnahme 12 V | Current consumption 12 V	440 mA/2,7 A (max.)	600 mA/4,3 A (max.)	640 mA/4,5 A (max.)
Stromaufnahme 24 V | Current consumption 24 V	240 mA/600 mA (max.)	340 mA/1,6 A (max.)	350 mA/1,7 A (max.)
Leistung @ 12 V | Power @ 12 V	5,28 W/32,4 W (max.)	7,2 W/51,6 W (max.)	7,68 W/54 W (max.)
Leistung @ 24 V | Power @ 24 V	5,76 W/14,4 W (max.)	8,16 W/38,4 W (max.)	8,4 W/40,8 W (max.)
Schutzklasse | IP rating	IP56	IP56	IP56
Temperaturbereich Operating temperature	-30 °C bis +50°C -30 °C to +50°C	-30 °C bis +50 °C -30 °C to +50 °C	-30 °C bis +50 °C -30 °C to +50 °C
Gehäusefarbe | Body colour	schwarz | black	schwarz | black	schwarz | black
Linsenfarbe | Lens colour	signalgelb | bright yellow	signalgelb | bright yellow	signalgelb | bright yellow
Material | Construction	PC	PC	PC
Anzahl der LEDs | Number of LEDs	**120**	**160**	**200**
Zulassungen | Approvals	ECE R65/ECE R10	ECE R65/ECE R10	ECE R65/ECE R10
Frequenz | Frequency	ca. 3 Hz | approx 3 Hz	ca. 3 Hz | approx 3 Hz	ca. 2 Hz | approx 2 Hz

Angaben, sofern nicht anders angegeben, bei vorgegebener Spannung. Tontabellen auf Anfrage oder zum Download unter www.compro.de.
Unless otherwise noted specifications @ specified voltage. Tonetables on request or to download on www.compro.de.

Optische Signalgeber
LED-Beacons

3 Größen | sizes

120 LEDs

Art.-Nr. COBL 130.200

160 LEDs

Art.-Nr. COBL 130.235

200 LEDs

Art.-Nr. COBL 130.260

5 Montagemöglichkeiten
installation possibilities

1. flexibel lang
flexible, tall
im Lieferumfang enthalten | included

2. kurz
short
Art.-Nr. COBL 130.XXX.K

3. starr, lang
rigid, tall
Art.-Nr. COBL 130.XXX.SL

4. Schraubfuß
screw base
Art.-Nr. COBL 130.XXX.SF

5. Magnetfuß
magnet base
bestellbar nur mit 120 LEDs
only orderable with 120 LEDs
Art.-Nr. COBL 130.200.MF

6. Metallfuß
metal base
Art.-Nr. COBL 130 STAND

13-fach kombinierbar
possible combinations

Akustische Signalgeber | Sounders

Akustische Signalgeber machen auf verschiedene Zustände aufmerksam, zum Beispiel auf Gefahren. Wir bieten Ihnen ausgereifte Modelle für unterschiedliche Einsatzmöglichkeiten in der Brand- und Einbruchmeldetechnik ebenso wie in der Industrie oder in der Schiffs- und Bahntechnik. Egal, ob Sie akustische Signalgeber mit geringer Stromaufnahme, hoher Lautstärke, Sprachausgabe, dezentem Design oder robustem Gehäuse suchen: In unserem umfangreichen Produktportfolio finden Sie sicher das richtige Produkt für Ihre Bedürfnisse.

Sounders may be used to warn of potentially dangerous situations or relay instructions. We offer sirens for different possible applications, with low Operating voltage, high sound output, voice message, discreet design or with robust housing. Our sirens may be used for fire & security technology and also in the industry, marine and rail technology. With many years of experience and our wide product range, we are able to offer you the exact product for your requirements.

Akustische Signalgeber
Sounders

CHIASSO 100 & CHIASSO 90

- Hoher Schallpegel
- Geringe Stromaufnahme
- Exklusives Design
- 39 wählbare Töne
- Vandalismusschutz
- Zweitonalarm
- Lautstärkeregelung
- Flexible Einsatzmöglichkeiten
- Auf **230 V** erweiterbar (Eintonalarm)

CHIASSO 100 & CHIASSO 90

- High sound output
- Low current consumption
- Exclusive design
- 39 tones user-selectable
- Security against vandalism
- Second tone for 2-stage alarms
- Volume control
- Flexible options of use
- Expandable to **230 V** (1-stage alarm)

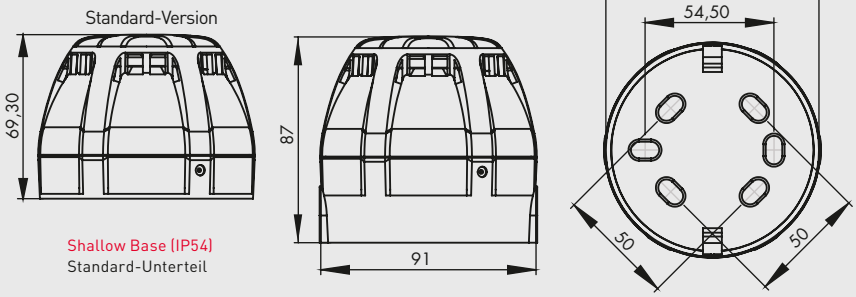

Shallow Base (IP54)
Standard-Unterteil

Deep Base (IP65)
IP65-Unterteil für CHIASSO-Serie

SPEZIFIKATIONEN | SPECIFICATIONS

Model	CHIASSO 100 Lautsprecher | Loudspeaker	CHIASSO 90 Piezo
Spannungsbereich Operating voltage	9–28 V DC	9–28 V DC
Stromaufnahme Current consumption	9–35 mA/max. 31 mA bei DIN-Ton 9–35 mA/max. 31 mA @ DIN-Tone	6–9 mA
Lautstärke Sound output	67–100 dB(A)/98 dB(A) bei DIN-Ton/Potentiometer 67–100 dB(A)/98 dB(A) @ DIN-Tone/Potentiometer	60–100 dB(A)/95 dB(A) bei DIN-Ton/DIP-Schalter 60–100 dB(A)/95 dB(A) @ DIN-Tone/DIP-Switch
Signaltöne Alarm tones	39	39
Schutzklasse IP rating	IP54 (Shallow Base)/IP65 (Deep Base)	IP54 (Shallow Base)/IP65 (Deep Base)
Temperaturbereich Operating temperature	-20 °C bis +70 °C -20 °C to +70 °C	-20 °C bis +70 °C -20 °C to +70 °C
Gehäusefarbe Body colour	rot oder weiß red or white	rot oder weiß red or white
Material Construction	ABS FR	ABS FR

Angaben, sofern nicht anders angegeben, bei vorgegebener Spannung. Tontabellen auf Anfrage oder zum Download unter www.compro.de.
Unless otherwise noted specifications @ specified voltage. Tonetables on request or to download on www.compro.de.

Akustische Signalgeber
Sounders

ASKARI

- Hoher Schallpegel
- Geringe Stromaufnahme
- 32 wählbare Töne
- Automatische Synchronisation
- Lautstärkeregelung
- Zweitonalarm
- VdS-Zulassung für ASKARI COMPACT

ASKARI

- High sound output
- Low current consumption
- 32 tones user-selectable
- Automatic synchronisation
- Volume control
- Second tone for 2-stage alarms
- VdS approval for ASKARI COMPACT

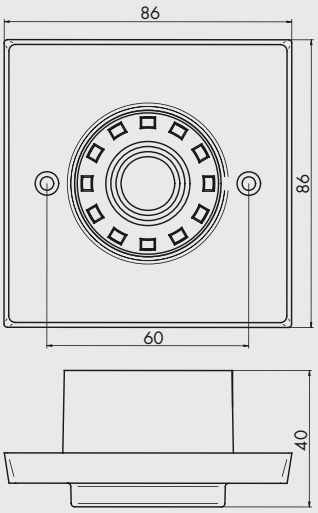

ASKARI COMPACT

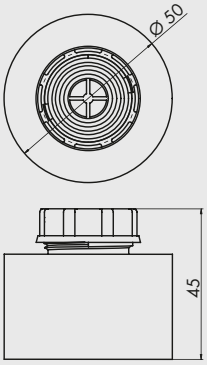

ASKARI PANEL

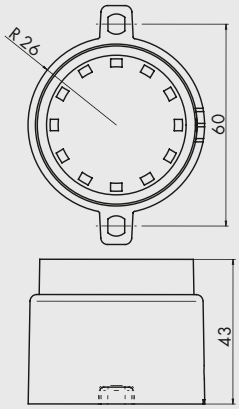

ASKARI FLANGE

SPEZIFIKATIONEN | SPECIFICATIONS

Model	ASKARI COMPACT	ASKARI PANEL	ASKARI FLANGE
Spannungsbereich Operating voltage	9–28 V DC	9–28 V DC	9–28 V DC
Stromaufnahme Current consumption	8–35 mA/16 mA bei DIN-Ton 8–35 mA/16 mA @ DIN-Tone	5–35 mA/16 mA bei DIN-Ton 5–35 mA/16 mA @ DIN-Tone	6–35 mA/16 mA bei DIN-Ton 6–35 mA/16 mA @ DIN-Tone
Lautstärke Sound output	68–106 dB(A)/95 dB(A) bei DIN-Ton 68–106 dB(A)/95 dB(A) @ DIN-Tone	63–101 dB(A)/95 dB(A) bei DIN-Ton 63–101 dB(A)/95 dB(A) @ DIN-Tone	63–101 dB(A)/95 dB(A) bei DIN-Ton 63–101 dB(A)/95 dB(A) @ DIN-Tone
Signaltöne Alarm tones	32	32	32
Schutzklasse IP rating	IP21C (Back Box)	IP65	IP65
Temperaturbereich Operating temperature	-10 °C bis +55 °C -10 °C to +55 °C	-25 °C bis +70 °C -25 °C to +70 °C	-25 °C bis +70 °C -25 °C to +70 °C
Gehäusefarbe Body colour	rot oder weiß red or white	rot oder weiß red or white	rot oder weiß red or white
Material Construction	ABS	ABS	ABS
Zulassungen Approvals	VdS (G206025), CPD, CNPP		

Angaben, sofern nicht anders angegeben, bei vorgegebener Spannung. Tontabellen auf Anfrage oder zum Download unter www.compro.de.
Unless otherwise noted specifications @ specified voltage. Tonetables on request or to download on www.compro.de.

Akustische Signalgeber
Sounders

ROSHNI LOW PROFILE (ROLP)

- Hoher Schallpegel
- Geringe Stromaufnahme
- 32 wählbare Töne
- Automatische Synchronisation
- Lautstärkeregelung
- Zweitonalarm
- VdS-Zulassung
- Flexible Einsatzmöglichkeiten, z. B. auch mit Sabotageschutz erhältlich

ROSHNI LOW PROFILE (ROLP)

- High sound output
- Low current consumption
- 32 tones user-selectable
- Automatic synchronisation
- Volume control
- Second tone for 2-stage alarms
- VdS approval
- Flexible options of use, for example, also available with sabotage protection

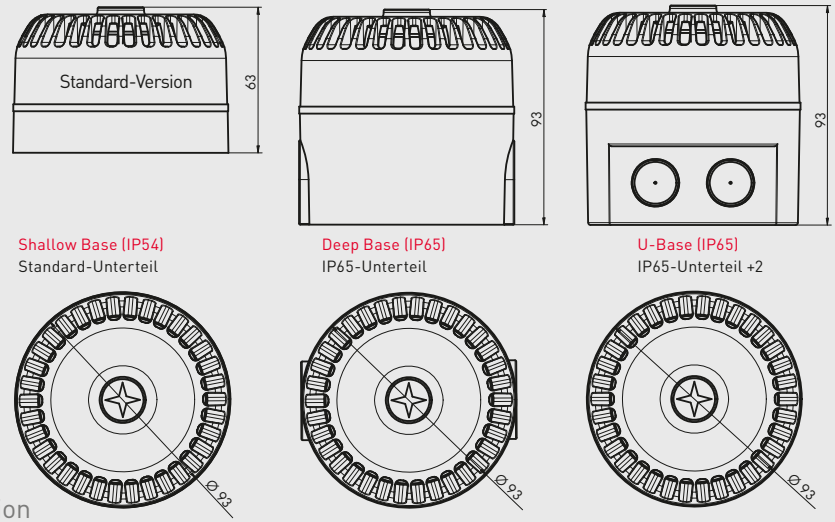

Shallow Base (IP54)
Standard-Unterteil

Deep Base (IP65)
IP65-Unterteil

U-Base (IP65)
IP65-Unterteil +2

SPEZIFIKATIONEN | SPECIFICATIONS

Model	ROSHNI LOW PROFILE (ROLP)
Spannungsbereich Operating voltage	9–28 V DC
Stromaufnahme Current consumption	3–32 mA/15 mA bei DIN-Ton 3–32 mA/15 mA @ DIN-Tone
Lautstärke Sound output	64–112 dB(A)/103 dB(A) bei DIN-Ton 64–112 dB(A)/103 dB(A) @ DIN-Tone
Signaltöne Alarm tones	32
Schutzklasse IP rating	IP54 (Shallow Base)/IP65 (Deep Base, U-Base)
Temperaturbereich Operating temperature	-25 °C bis +70 °C -25 °C to +70 °C
Gehäusefarbe Body colour	rot oder weiß red or white
Material Construction	ABS
Zulassungen Approvals	VdS (G206019), CPD, LPCB, CNPP

Angaben, sofern nicht anders angegeben, bei vorgegebener Spannung. Tontabellen auf Anfrage oder zum Download unter www.compro.de.
Unless otherwise noted specifications @ specified voltage. Tonetables on request or to download on www.compro.de.

Akustische Signalgeber
Sounders

CS 200

| Hoher Schallpegel
| Geringe Stromaufnahme
| 32 wählbare Töne
| Automatische Synchronisation
| Zweitonalarm
| VdS-Zulassung

CS 200

| High sound output
| Low current consumption
| 32 tones user-selectable
| Automatic synchronisation
| Second tone for 2-stage alarms
| VdS approval

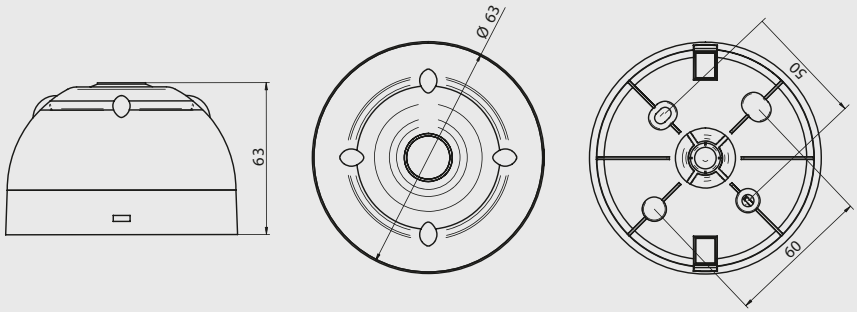

SPEZIFIKATIONEN | SPECIFICATIONS

Model	CS 200
Spannungsbereich Operating voltage	9–28 V DC
Stromaufnahme Current consumption	6–44 mA/19 mA bei DIN-Ton 6–44 mA/19 mA @ DIN-Tone
Lautstärke Sound output	107 dB(A)/102 dB(A) bei DIN-Ton 107 dB(A)/102 dB(A) @ DIN-Tone
Signaltöne Alarm tones	32
Schutzklasse IP rating	IP21C
Temperaturbereich Operating temperature	-10 °C bis +55 °C -10 °C to +55 °C
Gehäusefarbe Body colour	rot oder weiß red or white
Material Construction	ABS
Zulassungen Approvals	VdS (G209123), CPD

Angaben, sofern nicht anders angegeben, bei vorgegebener Spannung. Tontabellen auf Anfrage oder zum Download unter www.compro.de.
Unless otherwise noted specifications @ specified voltage. Tonetables on request or to download on www.compro.de.

Akustische Signalgeber
Sounders

SQUASHNI

- Geringe Stromaufnahme
- Abdeckung zum Einsatz als Einzelsirene
- Minimale Installationskosten
- Montageplattform für Detektoren
- VdS-Zulassung
- Automatische Synchronisation

SQUASHNI

- Low current consumption
- Cover for use as single sounder
- Low installation costs
- Mounting platform for detector
- VdS approval
- Automatic synchronisation

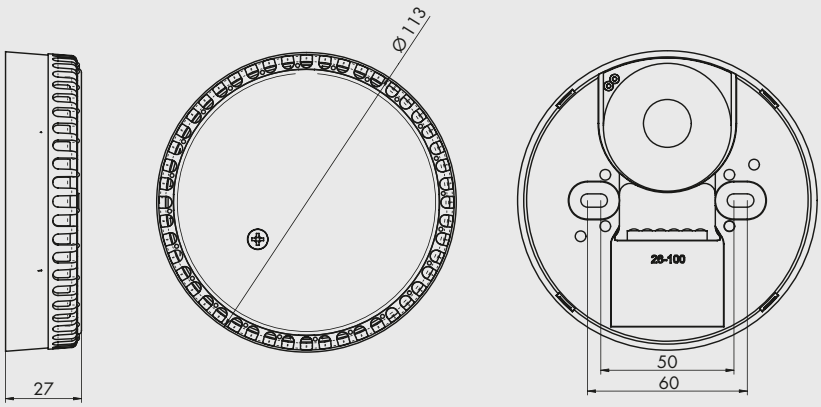

SPEZIFIKATIONEN | SPECIFICATIONS

Model	SQUASHNI
Spannungsbereich Operating voltage	9–28 V DC
Stromaufnahme Current consumption	8–35 mA/16 mA bei DIN-Ton 8–35 mA/16 mA @ DIN-Tone
Lautstärke Sound output	67–102 dB(A)/91 dB(A) bei DIN-Ton 67–102 dB(A)/91 dB(A) @ DIN-Tone
Signaltöne Alarm tones	32
Schutzklasse IP rating	IP21C
Temperaturbereich Operating temperature	-10 °C bis +55 °C -10 °C to +55 °C
Gehäusefarbe Body colour	rot oder weiß red or white
Material Construction	ABS
Zulassungen Approvals	VdS (G206022), CPD, CNPP

Angaben, sofern nicht anders angegeben, bei vorgegebener Spannung. Tontabellen auf Anfrage oder zum Download unter www.compro.de.
Unless otherwise noted specifications @ specified voltage. Tonetables on request or to download on www.compro.de.

Akustische Signalgeber
Sounders

SQUASHNI G3

- Geringe Stromaufnahme
- Abdeckung zum Einsatz als Einzelsirene
- Minimale Installationskosten
- Montageplattform für Detektoren
- VdS-Zulassung
- Automatische Synchronisation

SQUASHNI G3

- Low current consumption
- Cover for use as single sounder
- Low installation costs
- Mounting platform for detector
- VdS approval
- Automatic synchronisation

SQG3 WSB

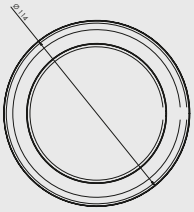

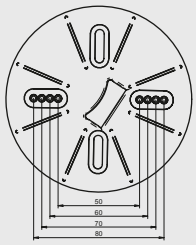

SQG3 WDB

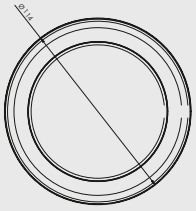

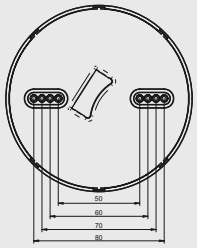

SPEZIFIKATIONEN | SPECIFICATIONS

Model	SQUASHNI G3
Spannungsbereich Operating voltage	18–28 V DC
Stromaufnahme Current consumption	3–5 mA/5 mA bei DIN-Ton 3–5 mA/5 mA @ DIN-Tone
Lautstärke Sound output	80–90 dB(A)/90 dB(A) bei DIN-Ton 80–90 dB(A)/90 dB(A) @ DIN-Tone
Signaltöne Alarm tones	8
Schutzklasse IP rating	IP21C
Temperaturbereich Operating temperature	-10 °C bis +55 °C -10 °C to +55 °C
Gehäusefarbe Body colour	weiß white
Material Construction	ABS
Zulassungen Approvals	VdS (G211012)

Angaben, sofern nicht anders angegeben, bei vorgegebener Spannung. Tontabellen auf Anfrage oder zum Download unter www.compro.de.
Unless otherwise noted specifications @ specified voltage. Tonetables on request or to download on www.compro.de.

Akustische Signalgeber
Sounders

SYMPHONI

- Hoher Schallpegel
- Geringe Stromaufnahme (SYMPHONI LOW POWER)
- Wählbare Töne
- Automatische Synchronisation
- Lautstärkeregelung
- Zweitonalarm
- VdS-Zulassung
- IP66 mit WP-Sockel

SYMPHONI

- High sound output
- Low current consumption (SYMPHONI LOW POWER)
- Tones user selectable
- Automatic synchronisation
- Volume control
- Second tone for 2-stage alarm
- VdS approval
- IP66 with WP-Base

SYMPHONI IP21C

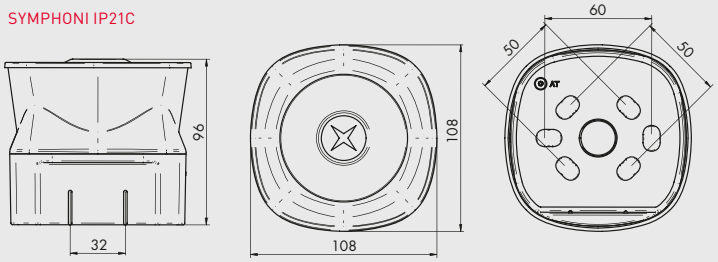

SYMPHONI IP66

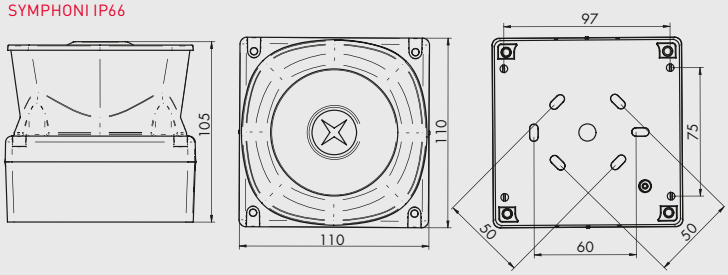

SPEZIFIKATIONEN | SPECIFICATIONS

Model	SYMPHONI HIGH OUTPUT	SYMPHONI LOW POWER
Spannungsbereich Operating voltage	9–28 V DC	18–28 V DC
Stromaufnahme Current consumption	190–260 mA/240 mA bei DIN-Ton 190–260 mA/240 mA @ DIN-Tone	5 mA
Lautstärke Sound output	88–120 dB(A)/112 dB(A) bei DIN-Ton 88–120 dB(A)/112 dB(A) @ DIN-Tone	100 dB(A)/99 dB(A) bei DIN-Ton 100 dB(A)/99 dB(A) @ DIN-Tone
Signaltöne Alarm tones	32	3
Schutzklasse IP rating	IP21C/IP66 (WP-Sockel) IP21C/IP66 (WP-Base)	IP21C/IP66 (WP-Sockel) IP21C/IP66 (WP-Base)
Temperaturbereich Operating temperature	-10 °C bis +55 °C/-25 °C bis +70 °C (WP-Sockel) -10 °C to +55 °C/-25 °C to +70 °C (WP-Base)	-10 °C bis +55 °C -10 °C to +55 °C
Gehäusefarbe Body colour	rot oder weiß red or white	rot oder weiß red or white
Material Construction	ABS FR	ABS FR
Zulassungen Approvals	VdS (G206027), CPD	VdS (G206026), CPD

Angaben, sofern nicht anders angegeben, bei vorgegebener Spannung. Tontabellen auf Anfrage oder zum Download unter www.compro.de.
Unless otherwise noted specifications @ specified voltage. Tonetables on request or to download on www.compro.de.

Akustische Signalgeber
Sounders

SYMPHONI VOICE PLUS

- Hoher Schallpegel
- Sehr geringe Stromaufnahme
- 7 wählbare Töne
- Großer Spannungsbereich
- Lautstärkeregelung
- Speicherplatz für bis zu 16 Nachrichten
- Auch als Kombigerät erhältlich
- IP66 mit WP-Sockel
- Automatische Synchronisation

Sieben Sprachnachrichten
Seven voice massages

SYMPHONI VOICE PLUS

- High sound output
- Low current consumption
- 7 tones user-selectable
- Wide Operating voltage range
- Volume control
- Memory cell for up to 16 messages
- Also available as Sounder-Beacon Unit
- IP66 with WP-Base
- Automatic synchronisation

SYMPHONI VOICE PLUS IP21C

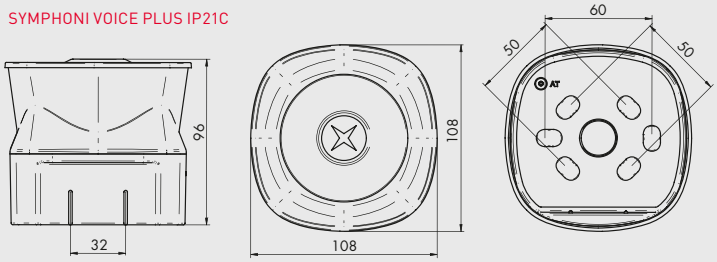

SYMPHONI VOICE PLUS IP66

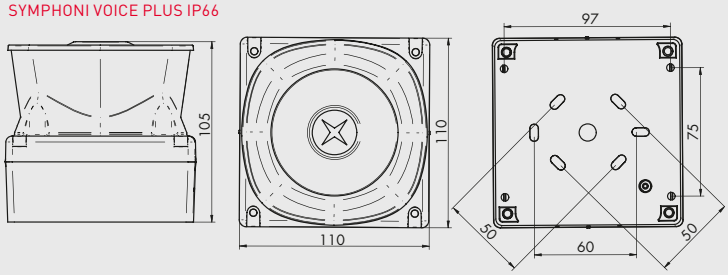

SPEZIFIKATIONEN | SPECIFICATIONS

Model	SYMPHONI VOICE PLUS
Spannungsbereich Operating voltage	9–60 V DC
Stromaufnahme Current consumption	4–8 mA/8 mA bei DIN-Ton 4–8 mA/8 mA @ DIN-Tone
Lautstärke Sound output	100 dB(A)/100 dB(A) bei DIN-Ton 100 dB(A)/100 dB(A) @ DIN-Tone
Schutzklasse IP rating	IP21C/IP66 (WP-Base)
Temperaturbereich Operating temperature	-10 °C bis +55 °C/-25 °C bis +70 °C (WP-Base) -10 °C to +55 °C/-25 °C to +70 °C (WP-Base)
Gehäusefarbe Body colour	rot oder weiß red or white
Material Construction	ABS FR
Nachrichten Messages	7 Sprachnachrichten (individuelle Nachrichten auf Anfrage) 7 voice messages (individual messages on request)
Alarmtöne Alarm tones	7 Töne + nur Sprachnachricht 7 tones + only voice message

Angaben, sofern nicht anders angegeben, bei vorgegebener Spannung. Tontabellen auf Anfrage oder zum Download unter www.compro.de.
Unless otherwise noted specifications @ specified voltage. Tonetables on request or to download on www.compro.de.

Akustische Signalgeber
Sounders

CHIASSO 120

- Hoher Schallpegel
- Geringe Stromaufnahme
- Exklusives Design
- 39 wählbare Töne
- Zweitonalarm
- Lautstärkeregelung
- Flexible Einsatzmöglichkeiten
- Inkl. Kabelverschraubung

CHIASSO 120

- High sound output
- Low current consumption
- Exclusive design
- 39 tones user-selectable
- Second tone for 2-stage alarms
- Volume control
- Flexible options of use
- Screw included

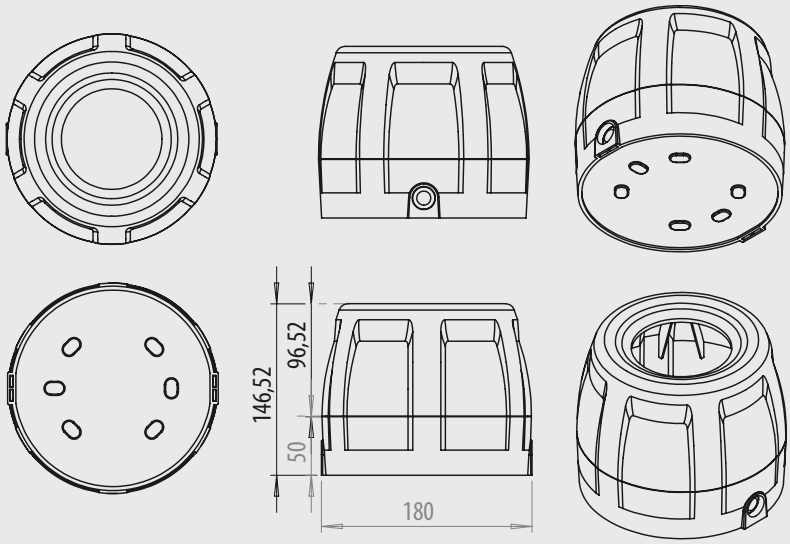

SPEZIFIKATIONEN | SPECIFICATIONS

Model	CHIASSO 120
Spannungsbereich Operating voltage	9–28 V DC
Stromaufnahme Current consumption	20~300 mA bei DIN-Ton 20~300 mA @ DIN-Tone
Lautstärke Sound output	60~120 dB(A) bei DIN-Ton/DIP-Schalter 60~120 dB(A) @ DIN-Tone/DIP-Switch
Signaltöne Alarm tones	39
Schutzklasse IP rating	IP65
Temperaturbereich Operating temperature	-25 °C bis +75 °C -25 °C to +75 °C
Gehäusefarbe Body colour	rot red
Material Construction	ABS FR

Innovation

Angaben, sofern nicht anders angegeben, bei vorgegebener Spannung. Tontabellen auf Anfrage oder zum Download unter www.compro.de.
Unless otherwise noted specifications @ specified voltage. Tonetables on request or to download on www.compro.de.

Akustische Signalgeber
Sounders

ASSERTA MIDI

- Hoher Schallpegel für Industrieanwendungen
- Schutzklasse IP66
- Einfache Installation
- Hohe Effizienz
- Zweitonalarm
- Auch als Kombigerät erhältlich
- Automatische Synchronisation

ASSERTA MIDI

- High sound output for industrial applications
- IP66
- Easy installation
- High efficiency
- 2-stage alarm
- Also available as Sounder-Beacon Unit
- Automatic synchronisation

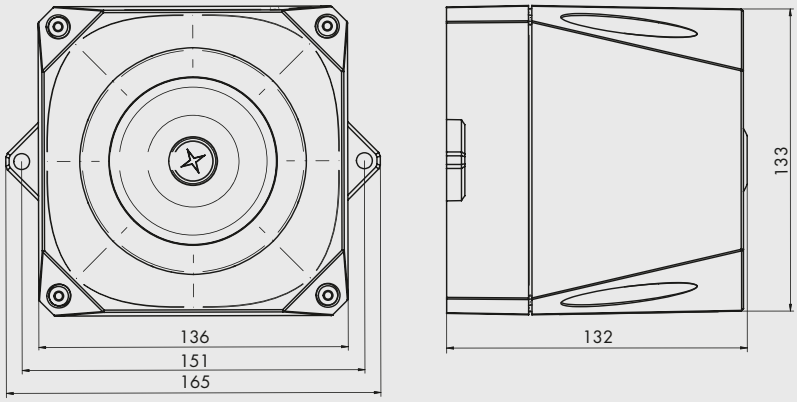

SPEZIFIKATIONEN | SPECIFICATIONS

Model	ASSERTA MIDI, 9–60 V DC	ASSERTA MIDI, 115–230 V DC
Spannungsbereich Operating voltage	9–60 V DC	115/230 V AC
Stromaufnahme Current consumption	6–45 mA/31 mA bei DIN-Ton (24 V DC) 6–45 mA/31 mA @ DIN-Tone (24 V DC)	12–27 mA/13 mA bei DIN-Ton (230 V AC) 12–27 mA/13 mA @ DIN-Tone (230 V AC)
Lautstärke Sound output	111 dB(A)/109 dB(A) bei DIN-Ton (24 V DC) 111 dB(A)/109 dB(A) @ DIN-Tone (24 V DC)	112 dB(A)/112 dB(A) bei DIN-Ton 112 dB(A)/112 dB(A) @ DIN-Tone
Signaltöne Alarm tones	32	32
Schutzklasse IP rating	IP66	IP66
Temperaturbereich Operating temperature	-25 °C bis +70 °C -25 °C to +70 °C	-25 °C bis +70 °C -25 °C to +70 °C
Gehäusefarbe Body colour	rot oder grau red or grey	rot oder grau red or grey
Material Construction	ABS FR	ABS FR
Zulassungen Approvals	CPD	CPD

Angaben, sofern nicht anders angegeben, bei vorgegebener Spannung. Tontabellen auf Anfrage oder zum Download unter www.compro.de.
Unless otherwise noted specifications @ specified voltage. Tonetables on request or to download on www.compro.de.

Akustische Signalgeber
Sounders

ASSERTA

- Hoher Schallpegel für Industrieanwendungen
- Schutzklasse IP66
- Einfache Installation
- Hohe Effizienz
- Dreitonalarm
- Auch als Kombigerät erhältlich
- Automatische Synchronisation

ASSERTA

- High sound output for industrial applications
- IP66
- Easy installation
- High efficiency
- 3-stage alarm
- Also available as Sounder-Beacon Unit
- Automatic synchronisation

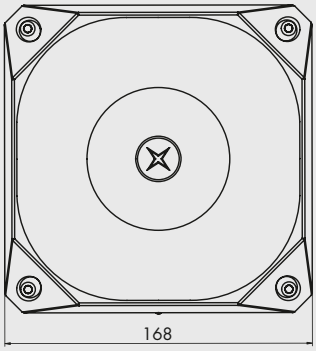

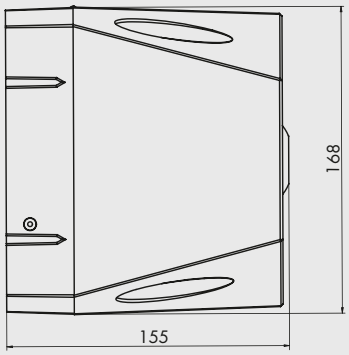

SPEZIFIKATIONEN | SPECIFICATIONS

Model	ASSERTA 110, 24 V DC	ASSERTA 120, 24 V DC	ASSERTA 110, 230 V AC	ASSERTA 120, 230 V AC
Spannungsbereich Operating voltage	18–28 V DC	18–28 V DC	115/230 V AC	115/230 V AC
Stromaufnahme Current consumption	35–122 mA/115 mA bei DIN-Ton 35–122 mA/115 mA @ DIN-Tone	100–450 mA/430 mA bei DIN-Ton 100–450 mA/430 mA @ DIN-Tone	0–40 mA bei 230 V AC 0–40 mA @ 230 V AC	0–65 mA bei 230 V AC 0–65 mA @ 230 V AC
Lautstärke Sound output	110 dB(A)/112 dB(A) bei DIN-Ton 110 dB(A)/112 dB(A) @ DIN-Tone	120 dB(A)/116 dB(A) bei DIN-Ton 120 dB(A)/116 dB(A) @ DIN-Tone	110 dB(A)/112 dB(A) bei DIN-Ton 110 dB(A)/112 dB(A) @ DIN-Tone	120 dB(A)/116 dB(A) bei DIN-Ton 120 dB(A)/116 dB(A) @ DIN-Tone
Signaltöne Alarm tones	42	42	42	42
Schutzklasse IP rating	IP66	IP66	IP66	IP66
Temperaturbereich Operating temperature	-25 °C bis +70 °C -25 °C to +70 °C	-25 °C bis +70 °C -25 °C to +70 °C	-25 °C bis +70 °C -25 °C to +70 °C	-25 °C bis +70 °C -25 °C to +70 °C
Gehäusefarbe Body colour	rot oder grau red or grey	rot oder grau red or grey	rot oder grau red or grey	rot oder grau red or grey
Material Construction	PC/ABS	PC/ABS	PC/ABS	PC/ABS
Zulassungen Approvals	CPD	CPD		

Angaben, sofern nicht anders angegeben, bei vorgegebener Spannung. Tontabellen auf Anfrage oder zum Download unter www.compro.de.
Unless otherwise noted specifications @ specified voltage. Tonetables on request or to download on www.compro.de.

Akustische Signalgeber
Sounders

X10

| Hoher Schallpegel für Industrieanwendungen
| Schutzklasse IP66 & IP69K
| Einfache Installation
| Hohe Effizienz
| Dreitonalarm
| Auch als Kombigerät erhältlich
| Automatische Synchronisation

Mini (105 dB)

Midi (110 dB)

Maxi (120 dB)

X10

| High sound output for industrial applications
| IP66 & IP69 K
| Easy installation
| High efficiency
| 3-stage alarm
| Also available as Sounder-Beacon Unit
| Automatic synchronisation

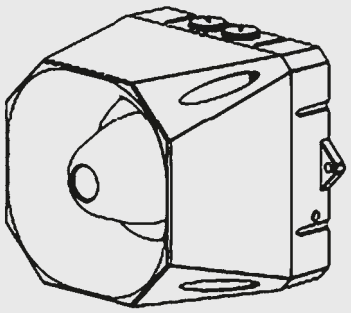

SPEZIFIKATIONEN | SPECIFICATIONS

Model	X10 Mini, Midi, Maxi	X10 Mini, Midi, Maxi	X10 Mini, Midi, Maxi
Spannungsbereich Operating voltage	9–60 V DC	9–30 V AC	110–230 V AC
Stromaufnahme Current consumption			
Lautstärke Sound output			
Signaltöne Alarm tones	102		
Schutzklasse IP rating	IP66 & IP69 K		
Temperaturbereich Operating temperature	-40 °C bis +70 °C -40 °C to +70 °C		
Gehäusefarbe Body colour	rot, weiß, grau (1) oder grau (2) red, white, grey (1) or grey (2)		
Material Construction	PC/ABS		
Zulassungen Approvals	CPD		

In Entwicklung!
Under construction!

Angaben, sofern nicht anders angegeben, bei vorgegebener Spannung. Tontabellen auf Anfrage oder zum Download unter www.compro.de.
Unless otherwise noted specifications @ specified voltage. Tonetables on request or to download on www.compro.de.

GLOCKE CF & ELEKTRONISCHE GLOCKE

- Geringer Stromverbrauch
- Einfache Installation
- Verschiedene Montagemöglichkeiten
- Drehmotor (GLOCKE CF)

BELL CF & ELECTRONIC BELL

- Low current consumption
- Easy installation
- Different mounting possibilities
- Rotary engine (BELL CF)

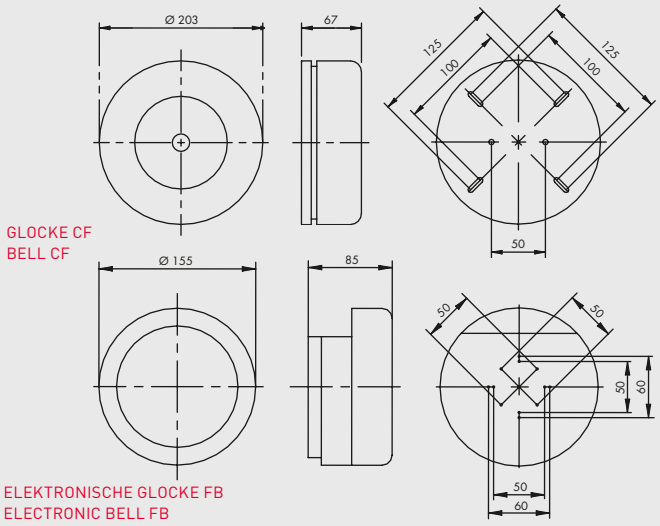

SPEZIFIKATIONEN | SPECIFICATIONS

Model	GLOCKE CF 12 V BELL CF 12 V	GLOCKE CF 24 V BELL CF 24 V	GLOCKE FB 12 V DC BELL FB 12 V DC	GLOCKE FB 24 V DC BELL FB 24 V DC	GLOCKE FB 230 V DC BELL FB 230 V DC
Spannungsbereich Operating voltage	12 V DC	24 V DC	12 V DC	24 V DC	230 V DC
Stromaufnahme Current consumption	222 mA	25 mA (152 mm/6") 28 mA (203 mm/8")	55–65 mA	25–35 mA	20–30 mA
Lautstärke Sound output	95 dB(A) bei DIN-Ton 95 dB(A) @ DIN-Tone	95 dB(A) (152 mm/6") 97 dB(A) (203 mm/8")	93–95 dB(A)	93–95 dB(A)	93–95 dB(A)
Schutzklasse IP rating	IP21C	IP21C	IP21C	IP21C	IP21C
Temperaturbereich Operating temperature	-10 °C bis +55 °C -10 °C to +55 °C	-10 °C bis +55 °C -10 °C to +55 °C	-25 °C bis +70 °C -25 °C to +70 °C	-25 °C bis +70 °C -25 °C to +70 °C	-25 °C bis +70 °C -25 °C to +70 °C
Gehäusefarbe Body colour	rot/Sockel schwarz red/Base black	rot/Sockel schwarz red/Base black	Gong rot oder grau/ Sockel schwarz Bell red or grey/ Base black	Gong rot oder grau/ Sockel schwarz Bell red or grey/ Base black	Gong rot oder grau/ Sockel schwarz Bell red or grey/ Base black
Material Construction	Stahl Steel	Stahl Steel	Stahl Steel	Stahl Steel	Stahl Steel
Material Sockel Construction base	PC	PC	PC	PC	PC

Angaben, sofern nicht anders angegeben, bei vorgegebener Spannung. Tontabellen auf Anfrage oder zum Download unter www.compro.de.
Unless otherwise noted specifications @ specified voltage. Tonetables on request or to download on www.compro.de.

Optisch-akustische Signalgeber | Sounder-Beacon Units

Optisch-akustische Signalgeber vereinen akustische Warntonsirenen mit optischen LED- oder Xenon-Blitzleuchten. Sie kommen überall dort zum Einsatz, wo auf Gefahren oder Betriebszustände aufmerksam gemacht werden muss. Die optisch-akustischen Signalgeber von Compro sind für vielfältige Einsatzmöglichkeiten konzipiert und bieten Ihnen eine kostengünstige Alternative zu der Verwendung von zwei Einzelgeräten.

There are many situations where both a visual and an audible warning are required for dangerous situations or to signalize an operating status. These units are available with LED- and Xenon-Flash. In order to simplify installation, reduce costs and satisfy applicable legislation, a range of combined indication and sounder units are available.

Optisch-akustische Signalgeber
Sounder-Beacon Units

CHIASSO 100 RAZOR

- Hoher Schallpegel
- Geringe Stromaufnahme
- Exklusives Design
- 39 wählbare Töne
- Vandalismusschutz
- Eintonalarm
- Lautstärkeregelung
- Flexible Einsatzmöglichkeiten
- LED-Technik
- Separat ansteuerbar
- Auf **230 V** erweiterbar (Eintonalarm)

CHIASSO 100 RAZOR

- High sound output
- Low current consumption
- Exclusive design
- 39 tones user-selectable
- Security against vandalism
- One tone alarm
- Volume control
- Flexible options of use
- LED technology
- Controlled separately
- Expandable to **230 V** (1-stage alarm)

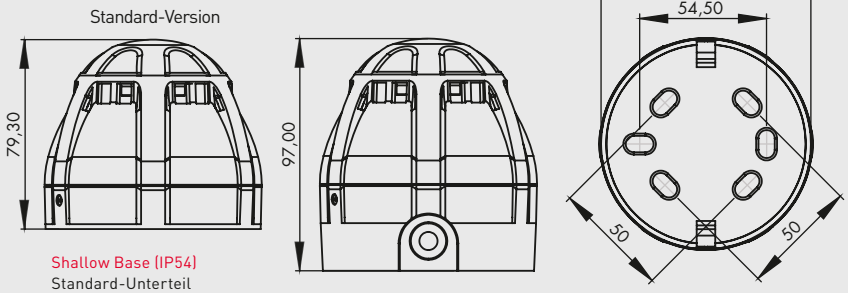

Shallow Base (IP54)
Standard-Unterteil

Deep Base (IP65)
IP65-Unterteil für CHIASSO-Serie

SPEZIFIKATIONEN | SPECIFICATIONS

Model	**CHIASSO 100 RAZOR** **Lautsprecher | Loudspeaker**
Spannungsbereich Operating voltage	9–28 V DC
Stromaufnahme Current consumption	9–35 mA/4–6 mA
Lautstärke Sound output	67–100 dB(A)/98 dB(A) bei DIN-Ton/Potentiometer 67–100 dB(A)/98 dB(A) @ DIN-Tone/Potentiometer
Signaltöne | Alarm tones	39
Schutzklasse | IP rating	IP54 (Shallow Base)/IP65 (Deep Base)
Temperaturbereich Operating temperature	-20 °C bis +70 °C -20 °C to +70 °C
Gehäusefarbe Body colour	rot oder weiß red or white
Linsenfarbe Lens colour	rot, gelb, grün, blau red, amber, green, blue
Material | Construction	ABS FR
Material Linse | Construction lens	PC

Klar auf Anfrage! Clear on request!

Angaben, sofern nicht anders angegeben, bei vorgegebener Spannung. Tontabellen auf Anfrage oder zum Download unter www.compro.de.
Unless otherwise noted specifications @ specified voltage. Tonetables on request or to download on www.compro.de.

Optisch-akustische Signalgeber
Sounder-Beacon Units

FLASHNI

- Hoher Schallpegel
- Mit Switch Board zur Tonauswahl erhältlich
- Automatische Synchronisation
- Lautstärkeregelung
- Kombination verschiedener Farben
- Xenon-Blitz
- Separat ansteuerbar

FLASHNI

- High sound output
- Switch board version available
- Automatic synchronisation
- Volume control
- Combination of different colours
- Xenon flash
- Controlled separately

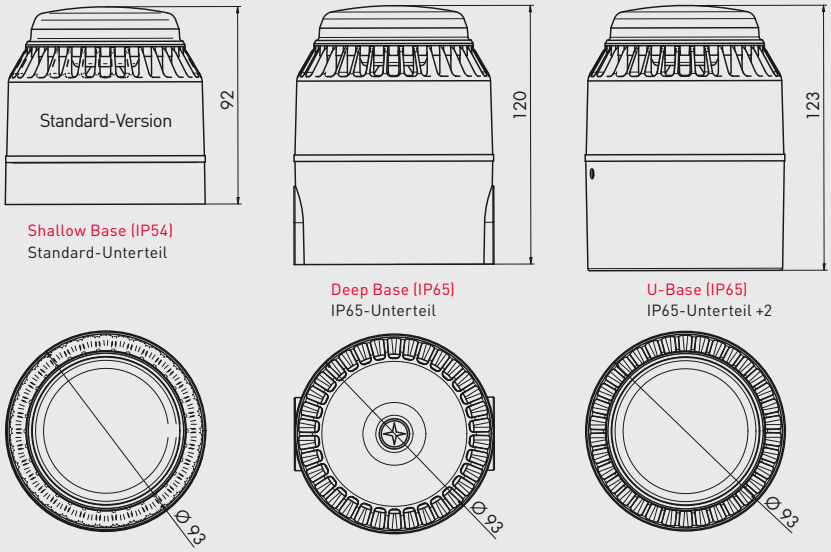

Shallow Base (IP54)
Standard-Unterteil

Deep Base (IP65)
IP65-Unterteil

U-Base (IP65)
IP65-Unterteil +2

SPEZIFIKATIONEN | SPECIFICATIONS

Model	FLASHNI 12 V DC	FLASHNI 24 V DC
Spannungsbereich | Operating voltage	9 – 15 V DC	18 – 28 V DC
Stromaufnahme Current consumption	83 – 111 mA/87 mA bei DIN-Ton 83 – 111 mA/87 mA @ DIN-Tone	59 – 85 mA/66 mA bei DIN-Ton 59 – 85 mA/66 mA @ DIN-Tone
Lautstärke Sound output	75 – 104 dB(A)/94 dB(A) bei DIN-Ton 75 – 104 dB(A)/94 dB(A) @ DIN-Tone	83 – 110 dB(A)/98 dB(A) bei DIN-Ton 83 – 110 dB(A)/98 dB(A) @ DIN-Tone
Signaltöne | Alarm tones	32	32
Schutzklasse IP rating	IP54 (Shallow Base)/IP65 (Deep Base, U-Base)	IP54 (Shallow Base)/IP65 (Deep Base, U-Base)
Temperaturbereich Operating temperature	-10 °C bis +55 °C -10 °C to +55 °C	-10 °C bis +55 °C -10 °C to +55 °C
Gehäusefarbe Body colour	rot oder weiß red or white	rot oder weiß red or white
Linsenfarbe Lens colour	rot, gelb oder klar red, amber, clear	rot, gelb, oder klar red, amber, clear
Material | Construction	ABS FR	ABS FR
Material Sockel | Construction base	PC	PC
Zulassungen | Approvals	VdS (G206021), CPD	VdS (G206021), CPD

Angaben, sofern nicht anders angegeben, bei vorgegebener Spannung. Tontabellen auf Anfrage oder zum Download unter www.compro.de.
Unless otherwise noted specifications @ specified voltage. Tonetables on request or to download on www.compro.de.

Optisch-akustische Signalgeber
Sounder-Beacon Units

ROLP SOLISTA BEACON

- Sehr geringe Stromaufnahme
- Hohe Zuverlässigkeit
- LED-Blitz
- Kompakte Bauform
- Automatische Synchronisation

ROLP SOLISTA BEACON

- Low current consumption
- High steadiness
- LED flash
- Compact design
- Automatic synchronisation

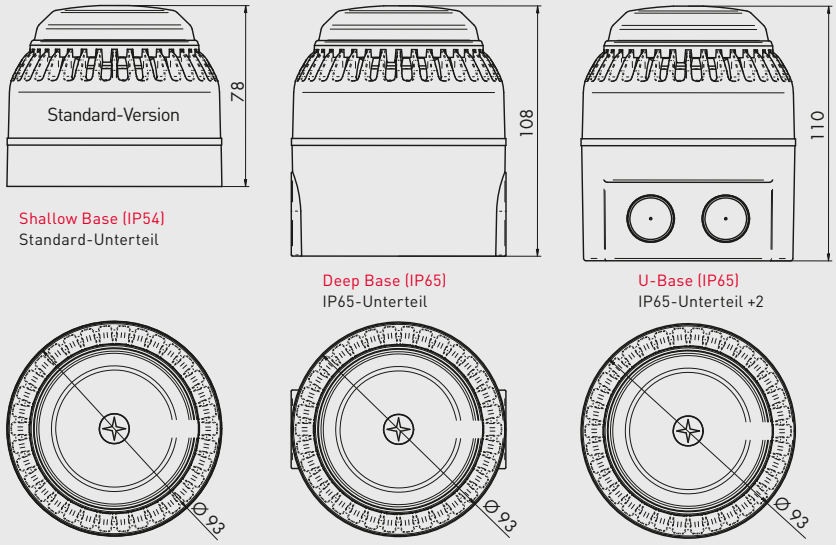

SPEZIFIKATIONEN | SPECIFICATIONS

Model	ROLP SOLISTA BEACON
Spannungsbereich | Operating voltage	9–28 VDC
Stromaufnahme Current consumption	6–35 mA/18 mA bei DIN-Ton 6–35 mA/18 mA @ DIN-Tone
Leistung Sound output	›0,5 Cd/94 dB(A) bei DIN-Ton ›0,5 Cd/94 dB(A) @ DIN-Tone
Signaltöne | Alarm tones	32
Schutzklasse | IP rating	IP54 (Shallow Base)/IP65 (Deep Base, U-Base)
Temperaturbereich Operating temperature	-10 °C bis +55 °C -10 °C to +55 °C
Gehäusefarbe Body colour	rot oder weiß red or white
Linsenfarbe Lens colour	rot red
Material | Construction	ABS FR
Material Sockel | Construction base	PC
Zulassungen | Approvals	VdS (G206020), CPD

Angaben, sofern nicht anders angegeben, bei vorgegebener Spannung. Tontabellen auf Anfrage oder zum Download unter www.compro.de.
Unless otherwise noted specifications @ specified voltage. Tonetables on request or to download on www.compro.de.

Optisch-akustische Signalgeber
Sounder-Beacon Units

ROLP LX WALL

| Mindeststromverbrauch 22 mA
| LED-Technologie
| Einzigartige Optik für Lichtmanagement
| Raumvolumen bis zu 7,5 m
| 0,5 Hz oder 1,0 Hz Blitzrate
| Breiter Eingangsspannungsbereich
| Sanft anlaufender Start
| Separat ansteuerbar
| Automatische Synchronisation

ROLP LX WALL

| Ultra low current consumption
| Up to 7.5 m coverage volume (switchable to 2.5 m)
| 0.5 Hz or 1.0 Hz flash rate
| Use where current consumption is a key consideration
| Delivering up to 106 dB(A) sound output
| Ideal for bedrooms, bathrooms and toilets
| Switch flash rate to 0.5 Hz to reduce current consumption
| Automatic synchronisation

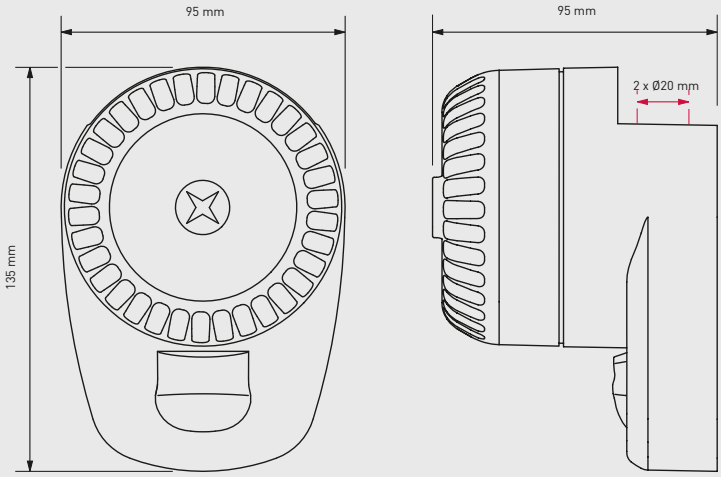

SPEZIFIKATIONEN | SPECIFICATIONS

Model	ROLP LX WALL (LX-BASE + Sounder)	
Spannungsbereich | Operating voltage	9–15 V DC (Fire Use)/18–28 V DC (Fire Use)/ 9–28 V DC (Non fire Use)	9–28 V DC
Stromaufnahme Current consumption	22–37 mA abhängig von Einstellung 22–37 mA dependent on setting	3–32 mA/15 mA bei DIN-Ton 3–32 mA/15 mA @ DIN-Tone
Erfassung (y) | Coverage (y)	7,5 m (schaltbar auf 2,5 m) 7.5 m (switchable to 2.5 m)	
Montagehöhe (x) | Mounting height (x)	2,4 m (max.) | 2.4 m (max.)	
Lautstärke Sound output		102 dB(A) bei DIN-Ton 102 dB(A) @ DIN-Tone
Reichweite | Coverage volume	W-2,4-7,5 (135 m³) | W-2.4-7.5 (135 m³)	
Blitzrate Flash rate	1 Hz (schaltbar auf 0,5 Hz) 1 Hz (switchable to 0.5 Hz)	
Schutzklasse | IP rating	IP65	IP65
Temperaturbereich | Operating temperature	-25 °C bis +70 °C | -25 °C to +70 °C	-25 °C bis +70 °C | -25 °C to +70 °C
Gehäusefarbe | Body colour	weiß oder rot | white or red	weiß oder rot | white or red
LED-Farbe | LED colour	weiß oder rot | white or red	
Zulassungen | Approvals	VdS (G214070)	VdS (G206019), CPD, LPCB, CNPP, UL

Angaben, sofern nicht anders angegeben, bei vorgegebener Spannung. Tontabellen auf Anfrage oder zum Download unter www.compro.de.
Unless otherwise noted specifications @ specified voltage. Tonetables on request or to download on www.compro.de.

Optisch-akustische Signalgeber
Sounder-Beacon Units

SYMPHONI LX WALL

- Mindeststromverbrauch 15 mA
- LED-Technologie
- Einzigartige Optik für Lichtmanagement
- Raumvolumen bis zu 7,5 m
- Sanft anlaufender Start
- 0,5 Hz oder 1,0 Hz Blitzrate
- Verriegelte Base
- Separat ansteuerbar
- Automatische Synchronisation

SYMPHONI LX WALL

- Ultra low current consumption
- Up to 7.5 m coverage volume (switchable to 2.5 m)
- 0.5 Hz or 1.0 Hz flash rate
- Coverage switch to 2.5 m
- Use where current consumption is a key consideration
- Ideal for bedrooms, bathrooms and toilets
- Switch flash rate to 0.5 Hz to reduce current consumption
- Reduces power consumption by up to 50 %

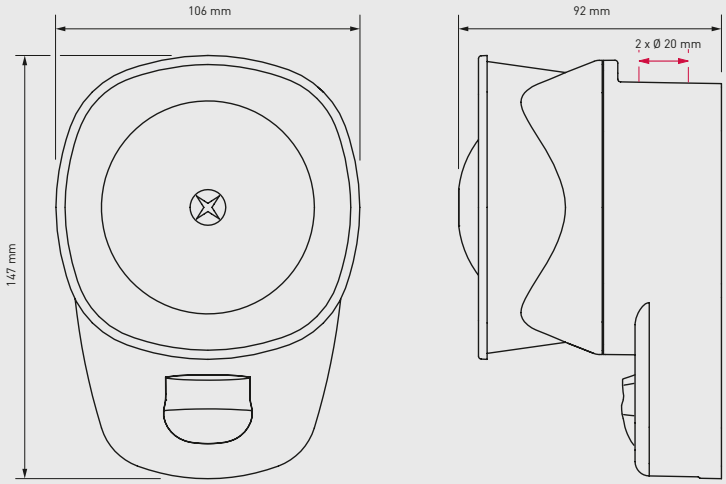

SPEZIFIKATIONEN | SPECIFICATIONS

Model	SYMPHONI HIGH OUTPUT LX WALL	(LX-BASE + Sounder)
Spannungsbereich | Operating voltage	18–28 VDC (Fire Use)/12–28 VDC (Non fire Use)	9–28 V DC
Stromaufnahme Current consumption	15–30 mA abhängig von Einstellung 15–30 mA dependent on setting	190–260 mA/240 mA bei DIN-Ton 190–260 mA/240 mA @ DIN-Tone
Erfassung (y) | Coverage (y)	7,5 m (schaltbar auf 2,5 m) | 7.5 m (switchable to 2.5 m)	
Montagehöhe (x) | Mounting height (x)	2,4 m (max.) | 2.4 m (max.)	
Lautstärke Sound output		112 dB(A) bei DIN-Ton Symphoni HO 112 dB(A) @ DIN-Tone Symphoni HO
Reichweite | Coverage volume	W-2,4-7,5 (135 m³) | W-2.4-7.5 (135 m³)	
Blitzrate Flash rate	1 Hz (schaltbar auf 0,5 Hz) 1 Hz (switchable to 0.5 Hz)	
Schutzklasse | IP rating	IP21C	IP65
Temperaturbereich | Operating temperature	-10 °C bis +55 °C | -10 °C to +55 °C	-10 °C bis +55 °C | -10 °C to +55 °C
Gehäusefarbe | Body colour	weiß oder rot | white or red	weiß oder rot | white or red
LED-Farbe | LED colour	weiß oder rot | white or red	
Zulassungen | Approvals	VdS (G214071)	VdS (G206027), CPD

Angaben, sofern nicht anders angegeben, bei vorgegebener Spannung. Tontabellen auf Anfrage oder zum Download unter www.compro.de.
Unless otherwise noted specifications @ specified voltage. Tonetables on request or to download on www.compro.de.

Optisch-akustische Signalgeber
Sounder-Beacon Units

SYMPHONI LX WP WALL

- Mindeststromverbrauch 15 mA
- LED-Technologie
- Einzigartige Optik für Lichtmanagement
- Raumvolumen bis zu 7,5 m
- Sanft anlaufender Start
- 0,5 Hz oder 1,0 Hz Blitzrate
- Verriegelte Base
- Separat ansteuerbar
- IP66
- Automatische Synchronisation

SYMPHONI LX WP WALL

- Ultra low current consumption
- Up to 7.5 m coverage volume (switchable to 2.5 m)
- 0.5 Hz or 1.0 Hz flash rate
- Coverage switch to 2.5 m
- Use where current consumption is a key consideration
- Ideal for bedrooms, bathrooms and toilets
- Switch flash rate to 0.5 Hz to reduce current consumption
- Reduces power consumption by up to 50 %
- IP66

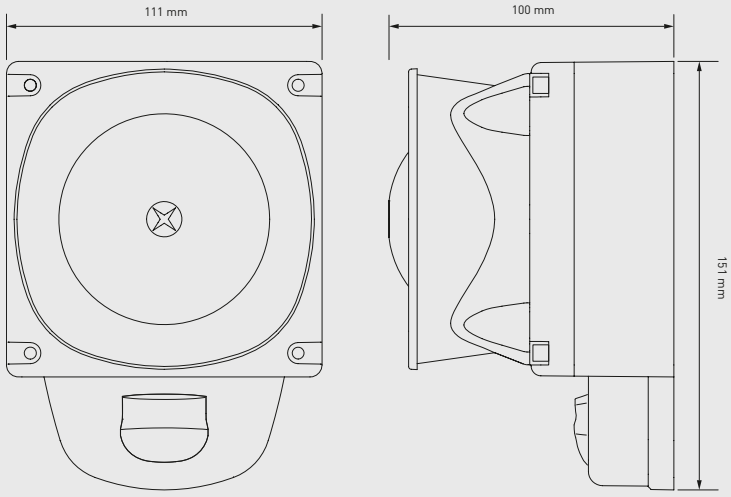

SPEZIFIKATIONEN | SPECIFICATIONS

Model	SYMPHONI LX WP WALL	(LX-BASE + Sounder)
Spannungsbereich | Operating voltage	18–28 VDC (Fire Use)/12–28 VDC (Non fire Use)	9–28 V DC
Stromaufnahme Current consumption	15–30 mA abhängig von Einstellung 15–30 mA dependent on setting	190–260 mA/240 mA bei DIN-Ton 190–260 mA/240 mA @ DIN-Tone
Erfassung (y) | Coverage (y)	7,5 m (schaltbar auf 2,5 m) | 7.5 m (switchable to 2.5 m)	
Montagehöhe (x) | Mounting height (x)	2,4 m (max.) | 2.4 m (max.)	
Lautstärke Sound output		109 dB(A) bei DIN-Ton 109 dB(A) @ DIN-Tone
Reichweite Coverage volume	W-2,4–7,5 (135 m³) W-2.4–7.5 (135 m³)	
Blitzrate Flash rate	1 Hz (schaltbar auf 0,5 Hz) 1 Hz (switchable to 0,5 Hz)	
Schutzklasse | IP rating	IP66	IP66
Temperaturbereich | Operating temperature	-25 °C bis +70 °C | -25 °C to +70 °C	-25 °C bis +70 °C | -25 °C to +70 °C
Gehäusefarbe | Body colour	weiß oder rot | white or red	weiß oder rot | white or red
LED-Farbe | LED colour	weiß oder rot | white or red	
Zulassungen | Approvals	VdS (G214071)	

Angaben, sofern nicht anders angegeben, bei vorgegebener Spannung. Tontabellen auf Anfrage oder zum Download unter www.compro.de.
Unless otherwise noted specifications @ specified voltage. Tonetables on request or to download on www.compro.de.

Optisch-akustische Signalgeber
Sounder-Beacon Units

ASSERTA MIDI AV

| Hohe Lautstärke für Industrieanwendungen
| Schutzklasse IP66
| Einfache Installation
| Hohe Effizienz
| Xenon-Blitz
| Zweitonalarm
| Automatische Synchronisation
| Separat ansteuerbar

ASSERTA MIDI AV

| High sound output for industrial applications
| IP66
| Easy installation
| High efficiency
| Xenon flash
| 2-stage alarm
| Automatic synchronisation
| Controlled separately

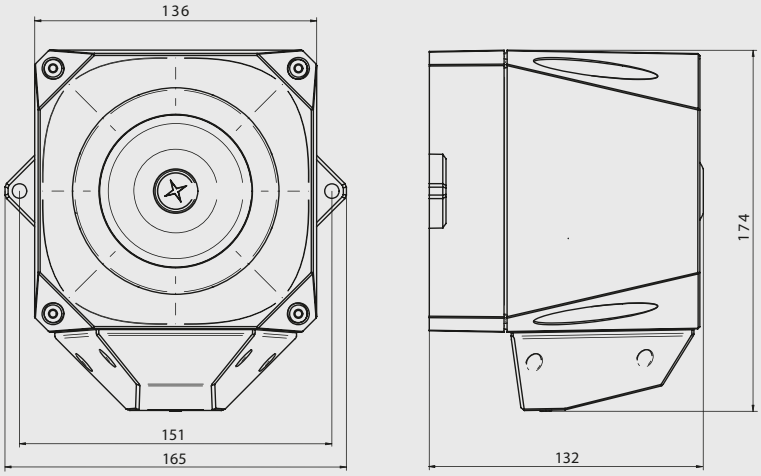

SPEZIFIKATIONEN | SPECIFICATIONS

Model	ASSERTA MIDI AV, 9–60 V DC	ASSERTA MIDI AV, 230 V AC
Spannungsbereich | Operating voltage	9–60 V DC	115/230 V AC
Stromaufnahme Current consumption	615 mA bei 9 V/90 mA bei 60 V DC 615 mA @ 9 V/90 mA @ 60 V DC	60 mA bei 115 V/30 mA bei 230 V AC 60 mA @ 115 V/30 mA @ 230 V AC
Lautstärke | Sound output	107 dB(A) bei DIN-Ton | 107 dB(A) @ DIN-Tone	110 dB(A)
Signaltöne | Alarm tones	32	32
Blitzrate | Flash rate	2,5 J @ 1 Hz	2,5 J @ 1 Hz
Schutzklasse | IP rating	IP66	IP66
Temperaturbereich Operating temperature	-25 °C bis +70 °C -25 °C to +70 °C	-20 °C bis +70 °C -20 °C to +70 °C
Gehäusefarbe Body colour	rot oder grau red or grey	rot red
Linsenfarbe Lens colour	rot oder gelb red or amber	rot oder gelb red or amber
Material | Construction	ABS	ABS
Material Linse | Construction lens	PC	PC
Zulassungen | Approvals	CPD	CPD

Angaben, sofern nicht anders angegeben, bei vorgegebener Spannung. Tontabellen auf Anfrage oder zum Download unter www.compro.de.
Unless otherwise noted specifications @ specified voltage. Tonetables on request or to download on www.compro.de.

Optisch-akustische Signalgeber
Sounder-Beacon Units

ASSERTA AV

| Hohe Lautstärke für Industrieanwendungen
| Schutzklasse IP66
| Einfache Installation
| Hohe Effizienz
| Xenon-Blitz
| Dreitonalarm
| Automatische Synchronisation
| Separat ansteuerbar

ASSERTA AV

| High sound output for industrial applications
| IP66
| Easy installation
| High efficiency
| Xenon flash
| 3-stage alarm
| Automatic synchronisation
| Controlled separately

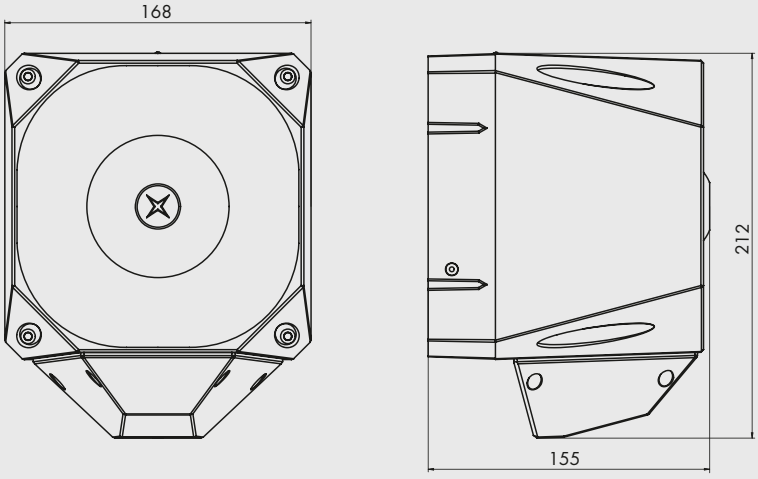

SPEZIFIKATIONEN | SPECIFICATIONS

Model	ASSERTA 110, 24 VDC	ASSERTA 120, 24 VDC	ASSERTA 110, 230 VAC	ASSERTA 120, 230 VAC
Spannungsbereich | Operating voltage	18–30 VDC	18–30 VDC	230 VAC	230 VAC
Stromaufnahme | Current consumption	105 mA	450 mA	40 mA	65 mA
Lautstärke | Sound output	110 dB(A)	120 dB(A)	110 dB(A)	120 dB(A)
Signaltöne | Alarm tones	42	42	42	42
Blitzrate Flash rate	0,75 Hz/1 Hz/1,25 Hz 0.75 Hz/1 Hz/1.25 Hz	0,75 Hz/1 Hz/1,25 Hz 0.75 Hz/1 Hz/1.25 Hz	2 Hz	2 Hz
Schutzklasse | IP rating	IP66	IP66	IP66	IP66
Temperaturbereich Operating temperature	-25 °C bis +75 °C -25 °C to +75 °C	-25 °C bis +75 °C -25 °C to +75 °C	-25 °C bis +75 °C -25 °C to +75 °C	-25 °C bis +75 °C -25 °C to +75 °C
Gehäusefarbe Body colour	rot red	rot red	rot oder grau red or grey	rot oder grau red or grey
Linsenfarbe Lens colour	rot oder gelb red or amber	rot oder gelb red or amber	rot oder gelb red or amber	rot oder gelb red or amber
Material | Construction	ABS	ABS	ABS	ABS
Material Linse | Construction lens	PC	PC	PC	PC
Zulassungen | Approvals	CPD	CPD		

Angaben, sofern nicht anders angegeben, bei vorgegebener Spannung. Tontabellen auf Anfrage oder zum Download unter www.compro.de.
Unless otherwise noted specifications @ specified voltage. Tonetables on request or to download on www.compro.de.

Optisch-akustische Signalgeber
Sounder-Beacon Units

X10 AV

| Hohe Lautstärke für Industrieanwendungen
| Schutzklasse IP66 & IP69 K
| Einfache Installation
| Hohe Effizienz
| Xenon-Blitz
| Dreitonalarm
| Automatische Synchronisation
| Separat ansteuerbar

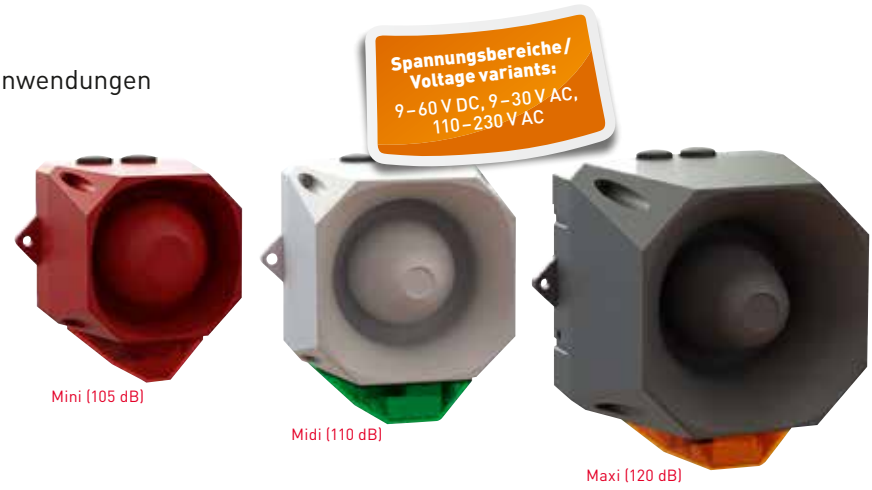

X10 AV

| High sound output for industrial applications
| IP66 & IP69 K
| Easy installation
| High efficiency
| Xenon flash
| 3-stage alarm
| Automatic synchronisation
| Controlled separately

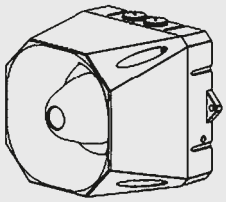

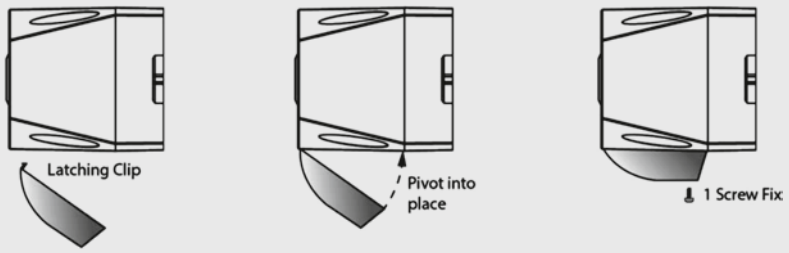

SPEZIFIKATIONEN | SPECIFICATIONS

Model	X10 Mini, Midi, Maxi	X10 Mini, Midi, Maxi	X10 Mini, Midi, Maxi
Spannungsbereich | Operating voltage	9–60 V DC	9–30 V AC	110–230 V AC
Stromaufnahme | Current consumption			
Lautstärke | Sound output			
Signaltöne | Alarm tones	102		
Blitzrate | Flash rate			
Schutzklasse | IP rating	IP66 & IP69 K		
Temperaturbereich Operating temperature	-40 °C bis +75 °C -40 °C to +75 °C		
Gehäusefarbe Body colour	rot, weiß, grau (1) oder grau (2) red, white, grey (1) or grey (2)		
Linsenfarbe Lens colour	rot, gelb, grün, blau, klar, magenta red, amber, green, blue, clear, magenta		
Material | Construction	ABS	ABS	ABS
Material Linse | Construction lens	PC	PC	PC
Zulassungen | Approvals	CPD	CPD	CPD

In Entwicklung! Under construction!

Angaben, sofern nicht anders angegeben, bei vorgegebener Spannung. Tontabellen auf Anfrage oder zum Download unter www.compro.de.
Unless otherwise noted specifications @ specified voltage. Tonetables on request or to download on www.compro.de.

EX-Signalgeräte | Hazardous Area Alarms

Für Areale, in denen aufgrund explosiver Stoffe besondere Anforderungen an Sirenen und Blitzleuchten bestehen, bieten wir Ihnen ein umfangreiches Repertoire an akustischen und optischen Signalgebern mit unterschiedlichen Zulassungen im EX-Bereich. Das vollständige Produktprogramm übersenden wir Ihnen gerne auf Anfrage.

Many industries have areas in which process can, from time to time, generate potentially explosive atmosphere. In such areas specialist equipment is required to ensure the safety of people and the installation itself. Compro offers a range of ATEX compliant alarm products with suitable use for Flameproof (EX) installations. Find our complete product range on request.

BEXCS110-L2

Ex-Signalgeräte

Egal, ob bei Gasen, Dämpfen, Nebel, Staub oder hohen Temperaturen: Unsere Signalgeräte alarmieren Sie zuverlässig.

IS-MINIALARM: IS-MA1

XB11

LED-BLITZLEUCHTEN EX
LED-BEACONS EX

CHIASSO 100 EX

DB3

Beim Alten Flugplatz 3 · 49377 Vechta · Tel. +49 (0) 4441 89112–50
www.compro.de

Compro®
ELECTRONIC GMBH
Light & Sound

EX-Signalgeräte
Hazardous Area Alarms

LED-SIGNALLEUCHTEN EX

- Geringe Stromaufnahme
- Robuste Konstruktion
- Schutzklasse IP65
- Einfache Installation
- Flexible Einsatzmöglichkeiten
- Langlebige LED-Technik
- Ex II 1G Ex ia IIC T4 Ga (Ta. -40 °C bis +60 °C)

2 Funktionen einstellbar:
Dauerlicht, Blinklicht
2 settings adjustable:
continuous light, indicate flash light

LED-BEACONS EX

- Low current consumption
- Robust construction
- IP65
- Easy installation
- Flexible options of use
- Durable LED technology
- Ex II 1G Ex ia IIC T4 Ga (Ta. -40 °C to +60 °C)

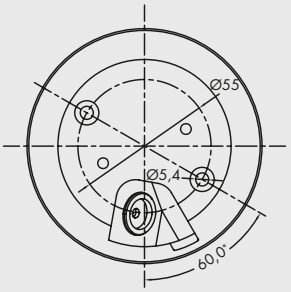

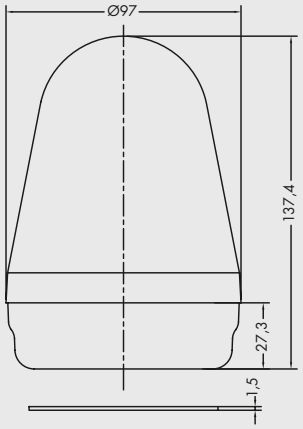

SPEZIFIKATIONEN | SPECIFICATIONS

Model	CO BL 90 xL 024 2F EX
Spannungsbereich Operating voltage	24 V DC
Stromaufnahme Current consumption	max. 660 mA (Ii)/50 mA (In)
Schutzklasse IP rating	IP65
Temperaturbereich Operating temperature	-40 °C bis +60 °C -40 °C to +60 °C
Gehäusefarbe Body colour	schwarz black
Linsenfarbe Lens colour	rot, gelb red, amber
Material Construction	Linse PC/Sockel MPPO Lens PC/Base MPPO

Produktvergleich siehe Technische Information. | Product comparison see technical information.

Angaben, sofern nicht anders angegeben, bei vorgegebener Spannung. Tontabellen auf Anfrage oder zum Download unter www.compro.de.
Unless otherwise noted specifications @ specified voltage. Tonetables on request or to download on www.compro.de.

Marine Produkte
Marine products

Produkte mit MED-Zulassung
Products with MED certification

GLOCKE CF / BELL CF

ELEKTRONISCHE GLOCKE / ELECTRONIC BELL

CXL MANUAL CALL POINTS

ASSERTA

ASSERTA AV

ASSERTA MIDI

ASSERTA MIDI AV

Angaben, sofern nicht anders angegeben, bei vorgegebener Spannung. Tontabellen auf Anfrage oder zum Download unter www.compro.de.
Unless otherwise noted specifications @ specified voltage. Tonetables on request or to download on www.compro.de.

Zubehör | Accessories

Unsere Produkte kommen in unterschiedlichen Bereichen zur Anwendung. Durch die richtige Auswahl der Sockel können Sie die Montage optimieren. Unsere Shallow Base (IP54) bietet Ihnen zum Beispiel eine einfache Kabelführung durch die Gehäuserückseite, während unsere U- bzw. Deep Base eine seitliche PG-Verschraubung vorsieht, um Ihnen mit der Schutzklasse IP65 eine Außenmontage zu ermöglichen. Besteht keine Möglichkeit für einen 24-V-DC-Betrieb, können Sie die Powered Base wählen. In diesem Sockel ist ein zusätzlicher Spannungswandler integriert.

A wide range of bases allows you to choose the right base for the best possible installation. The Shallow base is suited to concealed wiring allowing installation with minimum visual impact. The deep and „U“ bases cater for surface wiring of all types and provide ingress protection up to IP65. The powered deep base incorporates a small 24 VDC supply that allows sounders and beacons to be operated from 110 or 230 VAC supplies.

POWERED DEEP BASE

IP65-Unterteil/230 V

- Großer Eingangsspannungsbereich
- Bis zu 100 mA Leistung
- Kompatibel zu den Produkten ROLP, ROLP SOLISTA BEACON, FLASHNI, SOLEX 3, SOLEX 10, SOLISTA MAXI

M20 IP-Verschraubung möglich!
M20 IP-screwing possible!

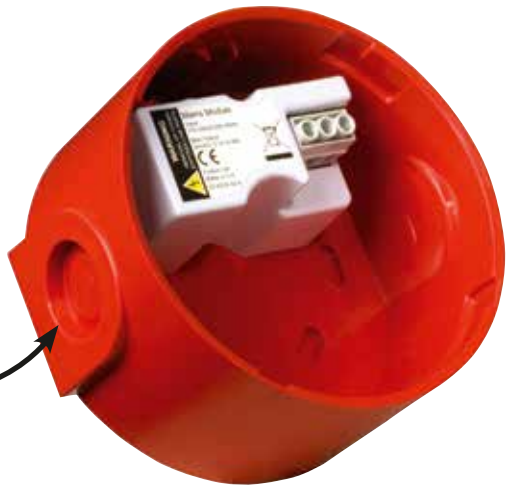

POWERED DEEP BASE

- Wide input voltage range
- Up to 100 mA output
- Compatible with ROLP, ROLP SOLISTA BEACON, FLASHNI, SOLEX 3, SOLEX 10, SOLISTA MAXI

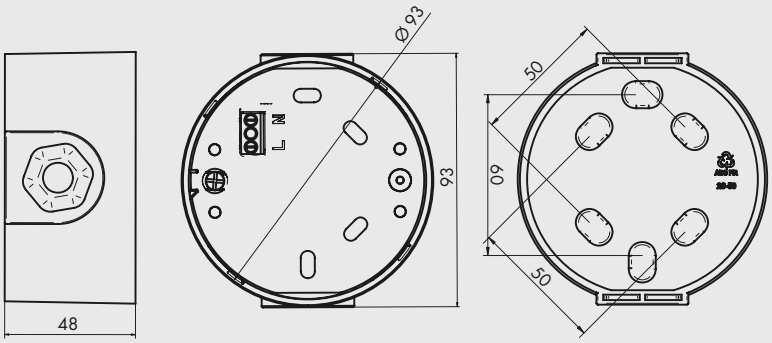

SPEZIFIKATIONEN | SPECIFICATIONS

Model	POWERED DEEP BASE
Spannungsbereich Operating voltage	110–230 V AC
Stromabgabe Current supply	100 mA (Ausgang) 100 mA (output)
Schutzklasse IP rating	IP65
Temperaturbereich Operating temperature	-10 °C bis +55 °C -10 °C to +55 °C
Gehäusefarbe Body colour	rot oder weiß red or white
Material Construction	ABS FR

Kompatibel zu den Produkten ROLP, ROLP Solista Beacon, Flashni, Solex, Solista Maxi
Angaben, sofern nicht anders angegeben bei vorgegebener Spannung. Tontabellen auf Anfrage oder zum Download unter www.compro.de
Compatible with ROLP, ROLP Solista Beacon, Flashni, Solex, Solista Maxi
Unless otherwise noted specifications @ specified voltage. Tonetables on request or to download on www.compro.de

Zubehör
Accessories

2-FACH BASE
2-Fach-IP65-Unterteil
DOUBLE BASE

3-FACH BASE
3-Fach-IP65-Unterteil
TRIPLE BASE

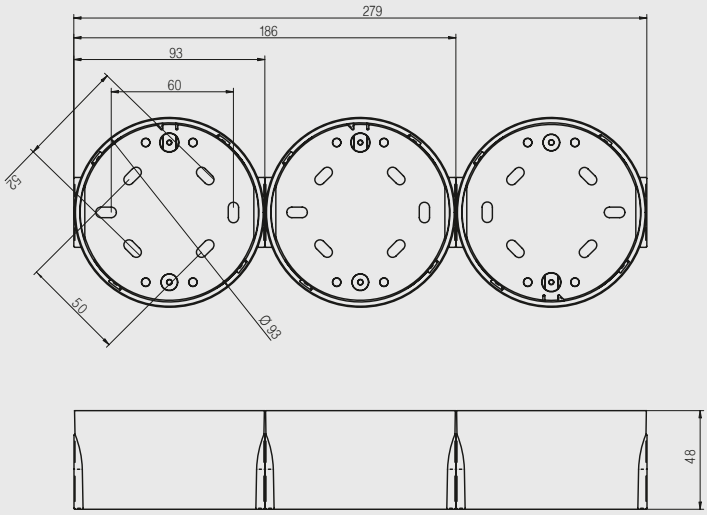

SPEZIFIKATIONEN | SPECIFICATIONS

Model	2-FACH BASE DOUBLE BASE	3-FACH BASE TRIPLE BASE
Schutzklasse IP rating	IP65	IP65
Temperaturbereich Operating temperature	-25 °C bis +70 °C -25 °C to +70 °C	-25 °C bis +70 °C -25 °C to +70 °C
Gehäusefarbe Body colour	rot oder weiß red or white	rot oder weiß red or white
Material Construction	ABS FR	ABS FR
Abmessung B x H Measurement B x H	186 mm x 48 mm	297 mm x 48 mm

Kompatibel zu den Produkten ROLP, ROLP Solista Beacon, Flashni, Solex, Solista Maxi
Angaben, sofern nicht anders angegeben bei vorgegebener Spannung. Tontabellen auf Anfrage oder zum Download unter www.compro.de
Compatible with ROLP, ROLP Solista Beacon, Flashni, Solex, Solista Maxi
Unless otherwise noted specifications @ specified voltage. Tonetables on request or to download on www.compro.de

Zubehör
Accessories

SHALLOW BASE
Standard-Unterteil

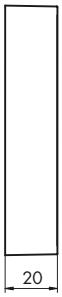

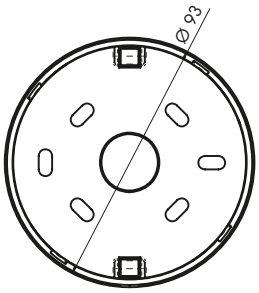

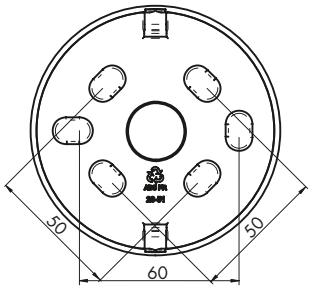

DEEP BASE
IP65-Unterteil

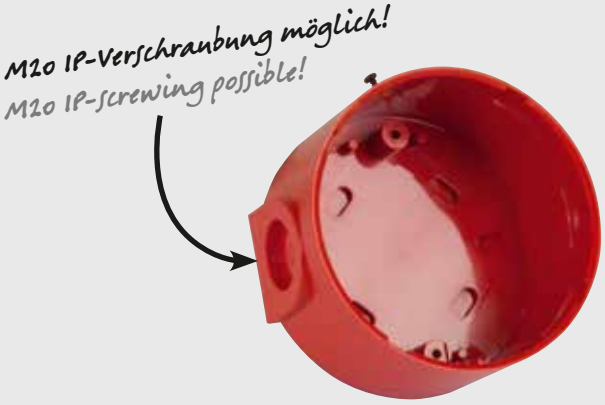

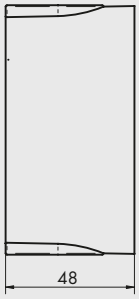

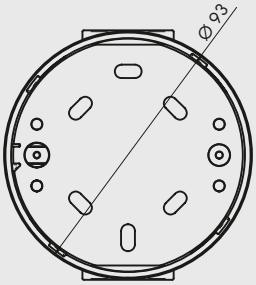

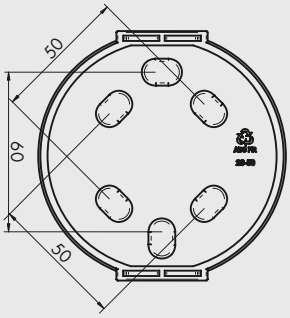

U-BASE
IP65-Unterteil + 2

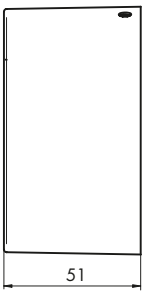

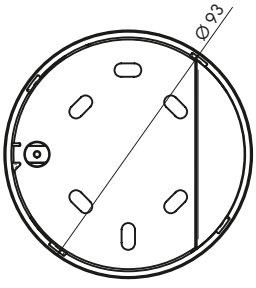

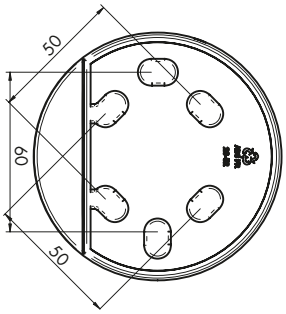

Kompatibel zu den Produkten ROLP, ROLP Solista Beacon, Flashni, Solex, Solista Maxi
Angaben, sofern nicht anders angegeben bei vorgegebener Spannung. Tontabellen auf Anfrage oder zum Download unter www.compro.de
Compatible with ROLP, ROLP Solista Beacon, Flashni, Solex, Solista Maxi
Unless otherwise noted specifications @ specified voltage. Tonetables on request or to download on www.compro.de

Zubehör
Accessories

MIDI U BASE
Industrie-Unterteil -1

| Für Industrieanwendungen
| For industrial applications

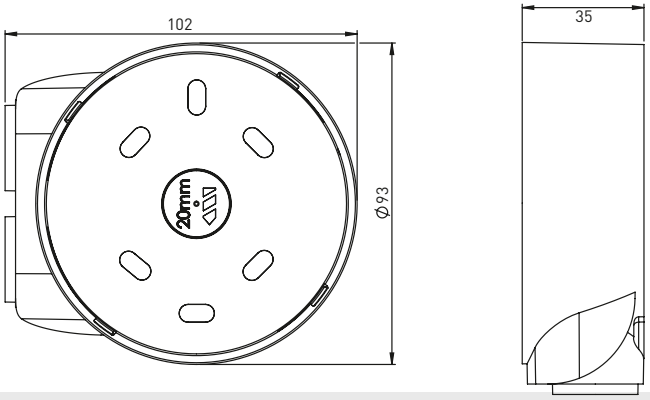

MIDI ANGLED BASE
Industrie-Unterteil -2

| Für Industrieanwendungen
| For industrial applications

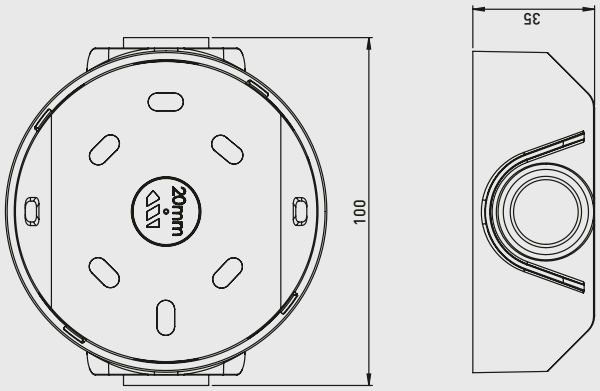

Kompatibel zu den Produkten ROLP, ROLP Solista Beacon, Flashni, Solex, Solista Maxi
Angaben, sofern nicht anders angegeben bei vorgegebener Spannung. Tontabellen auf Anfrage oder zum Download unter www.compro.de
Compatible with ROLP, ROLP Solista Beacon, Flashni, Solex, Solista Maxi
Unless otherwise noted specifications @ specified voltage. Tonetables on request or to download on www.compro.de

Zubehör CHIASSO-Serie
Accessories CHIASSO-Series

POWERED DEEP BASE
IP65-Unterteil/230 V

- Großer Eingangsspannungsbereich
- Bis zu 300 mA Leistung
- Kompatibel zu den Produkten der CHIASSO-Serie

M16 IP-Verschraubung möglich!
M16 IP-screwing possible!

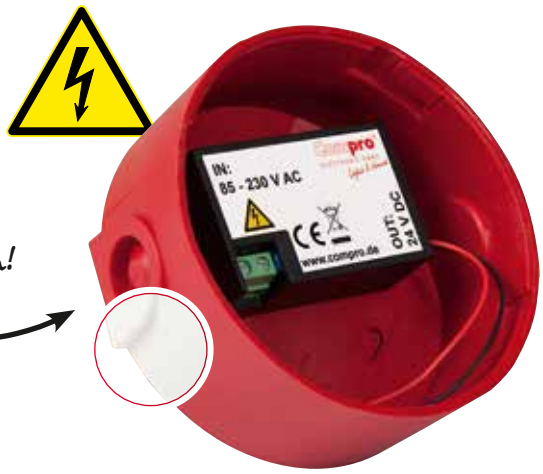

POWERED DEEP BASE

- Wide input voltage range
- Up to 300 mA output
- Compatible with CHIASSO-Series

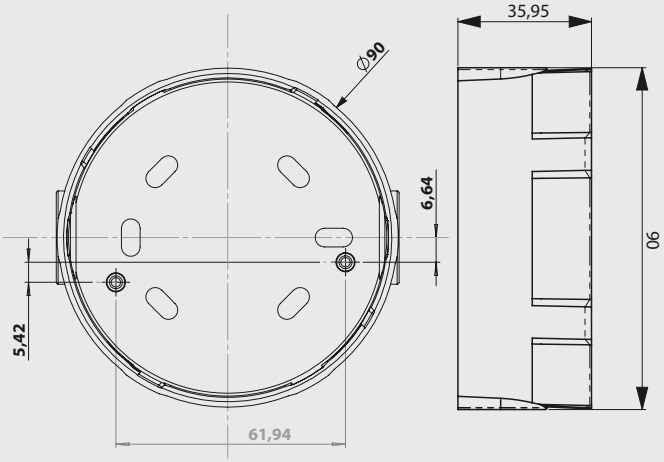

SPEZIFIKATIONEN | SPECIFICATIONS

Model	CHIASSO POWERED DEEP BASE
Spannungsbereich Operating voltage	85–230 V AC (Eingang)/24 V DC, max. 300 mA (Ausgang) 85–230 V AC (input)/24 V DC, max. 300 mA (output)
Stromabgabe Current supply	< 100 mA
Temperaturbereich Operating temperature	-10 °C bis +55 °C -10 °C to +55 °C
Gehäusefarbe Body colour	rot oder weiß red or white
Material Construction	ABS FR

Angaben, sofern nicht anders angegeben, bei vorgegebener Spannung. Tontabellen auf Anfrage oder zum Download unter www.compro.de.
Unless otherwise noted specifications @ specified voltage. Tonetables on request or to download on www.compro.de.

Zubehör CHIASSO-Serie
Accessories CHIASSO-Series

SHALLOW BASE
Standard-Unterteil für CHIASSO-Serie

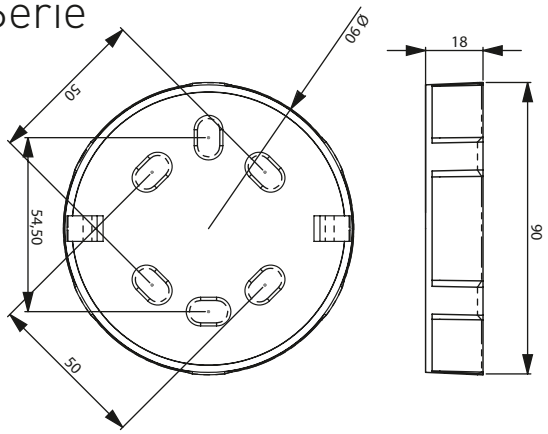

DEEP BASE
IP65-Unterteil für CHIASSO-Serie

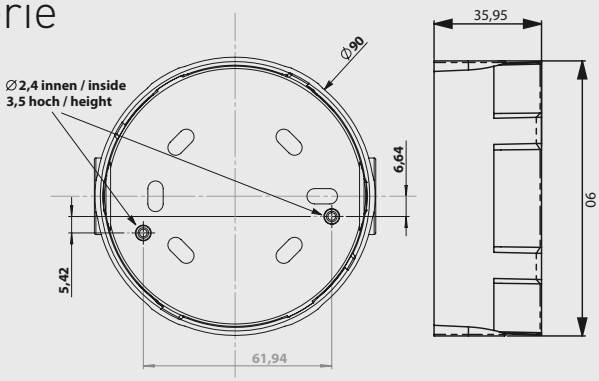

Zubehör LED-Blitzleuchten
Accessories LED-Beacons

MAGNETFUSS
CO BL 50/70/90
MAGNET BASE
CO BL 50/70/90

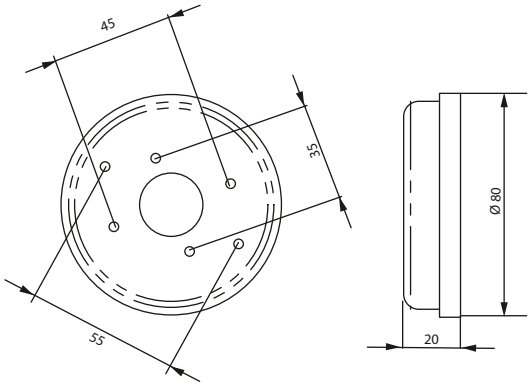

Angaben, sofern nicht anders angegeben, bei vorgegebener Spannung. Tontabellen auf Anfrage oder zum Download unter www.compro.de.
Unless otherwise noted specifications @ specified voltage. Tonetables on request or to download on www.compro.de.

Zubehör LED-Blitzleuchten
Accessories LED-Beacons

MONTAGEWINKEL CO BL 50
WALL MOUNT CO BL 50

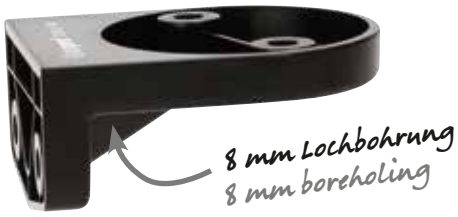

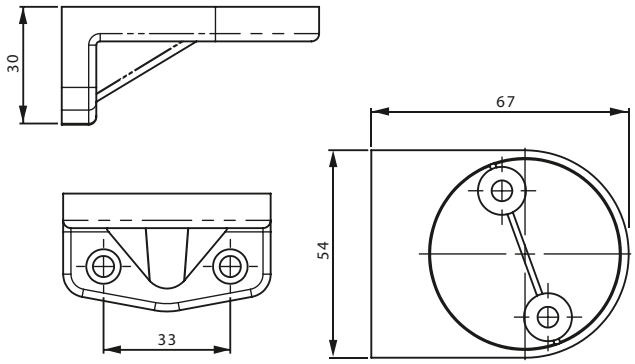

MONTAGEWINKEL CO BL 70
WALL MOUNT CO BL 70

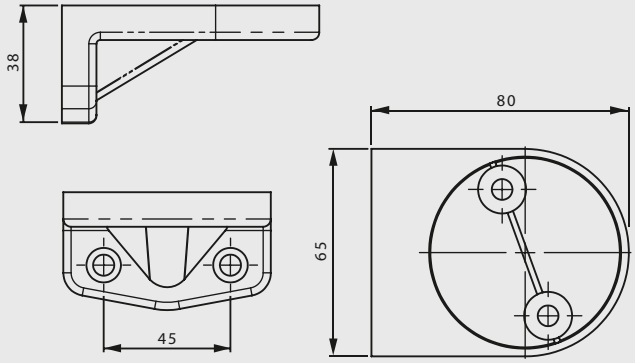

MONTAGEWINKEL CO BL 90
WALL MOUNT CO BL 90

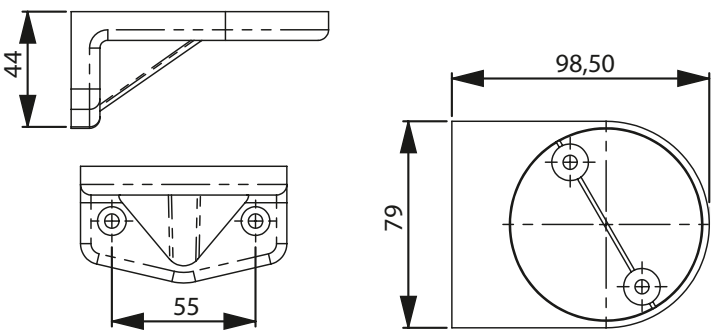

Angaben, sofern nicht anders angegeben, bei vorgegebener Spannung. Tontabellen auf Anfrage oder zum Download unter www.compro.de.
Unless otherwise noted specifications @ specified voltage. Tonetables on request or to download on www.compro.de.

Zubehör LED-Signalsäulen
Accessories LED-Signal Towers

BASE

BASE 24 V

BASE 230 V
for POWER-MODULE

POWER-MODUL
POWER-MODULE

SPEZIFIKATIONEN | SPECIFICATIONS

Model	230 V-Modul für CO ST 70 230 V-Module for CO ST 70
Spannungsbereich Operating voltage	85–240 V AC
Schutzklasse IP rating	IP65

AUFBAUSIRENE
SOUNDER

SPEZIFIKATIONEN | SPECIFICATIONS

Model	Aufbausirene CO ST 40 Sounder CO ST 40	Aufbausirene CO ST 70 Sounder CO ST 70
Spannungsbereich Operating voltage	24 V AC/DC	9–28 V DC
Stromaufnahme Current consumption	30 mA	9–35 mA/4–6 mA
Lautstärke Sound output	75 dB (A)	67–100 dB(A)/98 dB(A) bei DIN-Ton/Potentiometer 67–100 dB(A)/98 dB(A) @ DIN-Tone/Potentiometer
Signaltöne Alarm tones	Dauerton/Pulston continuous tone/pulse tone	39
Schutzklasse IP rating	IP20	IP65

Angaben, sofern nicht anders angegeben, bei vorgegebener Spannung. Tontabellen auf Anfrage oder zum Download unter www.compro.de.
Unless otherwise noted specifications @ specified voltage. Tonetables on request or to download on www.compro.de.

Zubehör LED-Signalsäulen
Accessories LED-Signal Towers

GELENKFUSS
STAND FOLDABLE

Gusseisen cast iron

Innovation

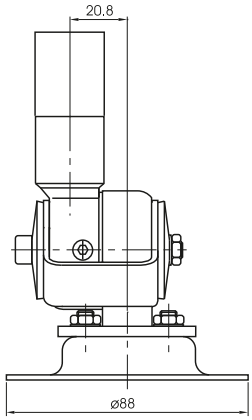

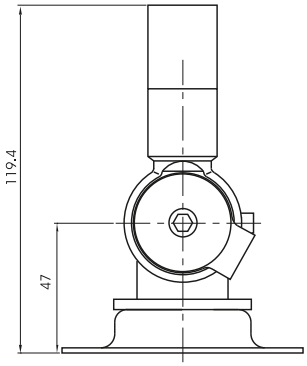

MONTAGEFUSS 60 mm und 110 mm
STAND 60 mm and 110 mm

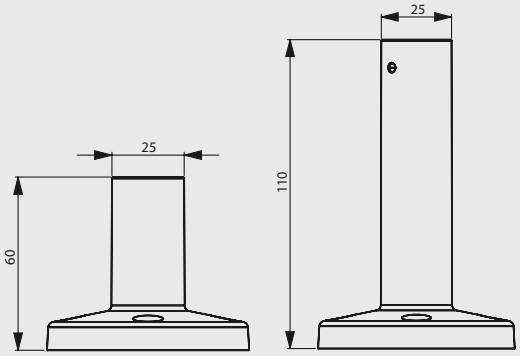

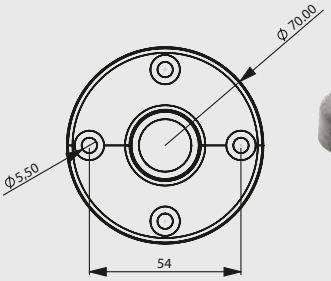

COST SCHRAUBENSET PM
COST SCREWSET PM

Angaben, sofern nicht anders angegeben, bei vorgegebener Spannung. Tontabellen auf Anfrage oder zum Download unter www.compro.de.
Unless otherwise noted specifications @ specified voltage. Tonetables on request or to download on www.compro.de.

Zubehör LED-Signalsäulen
Accessories LED-Signal Towers

MONTAGEWINKEL
WALL MOUNT

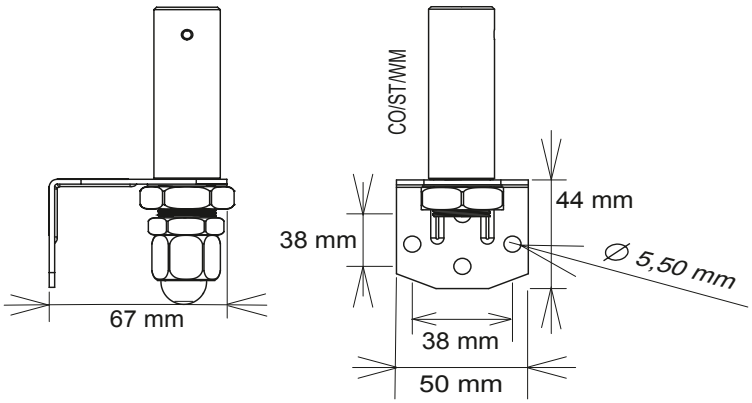

VERLÄNGERUNGSROHR (250 mm)
EXTENSION TUBE (250 mm)

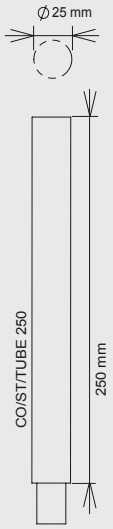

ROHR MIT VERSCHRAUBUNG zur direkten Montage
PANEL MOUNT

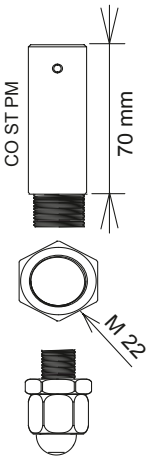

Angaben, sofern nicht anders angegeben, bei vorgegebener Spannung. Tontabellen auf Anfrage oder zum Download unter www.compro.de.
Unless otherwise noted specifications @ specified voltage. Tonetables on request or to download on www.compro.de.

Zubehör
Accessories

STAHLSCHUTZKORB

- Aus rostfreiem Edelstahl
- Zur individuellen Verschraubung an allen tragfähigen Untergründen
- Vandalismusschutz

STEEL CAGE

- Stainless steel
- For individual screw connection on intact background
- Security against vandalism

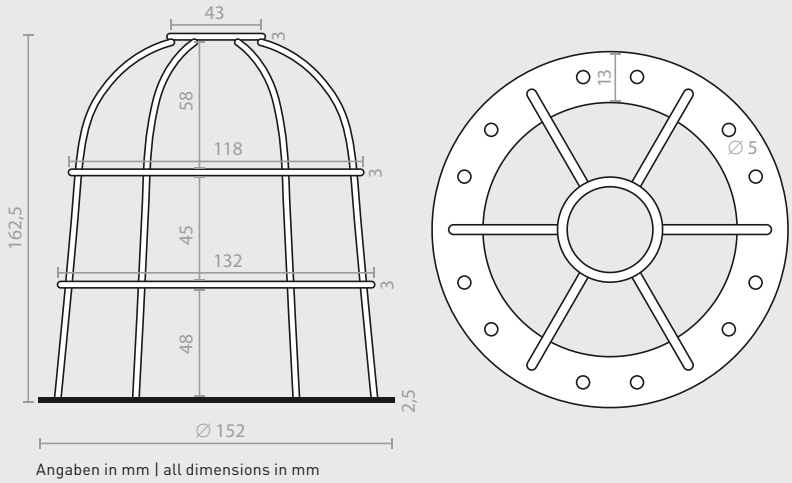

Angaben in mm | all dimensions in mm

Akustische Bauelemente | Acoustic Components

Unser Produktportfolio der akustischen Bauelemente ist umfangreich. Hierzu gehören unter anderem Piezosummer, Transducer, Lautsprecher und Mikrofone. Neben dem Vertrieb von Standardprodukten bieten wir Ihnen – wie bespielsweise dem DESIGN IN – die vollständige Betreuung mit zu 100 Prozent auf Sie zugeschnittenen Produkten an. Gerne stehen wir Ihnen für Gespräche im Rahmen der Produktrecherche zur Verfügung.

The acoustic portfolio of Compro includes all noted system technologies which are available on the market and are asked tomorrow. We encourage by definition and assortment of the right signal components for your applications.

Buzzer | Buzzer

Produkte | Products

Typ EBG Type EBG	Maße Ø x H Dimensions Ø x H	Spannungsbereich Voltage range	Resonanzfrequenz Resonance frequency	S.P.L. dB(A) S.P.L. dB(A)	Terminal Terminal	Gewicht Weight
EBG.12012.BF	12,8 x 12,8 mm 12.8 x 12.8 mm	12,0 V 12.0 V	2400 Hz	85 dB/0,1 m 85 dB/0.1 m	SMD	2 g

Typ EBP Type EBP	Maße Ø x H Dimensions Ø x H	Spannungsbereich Voltage range	Resonanzfrequenz Resonance frequency	S.P.L. dB(A) S.P.L. dB(A)	Terminal Terminal	Gewicht Weight
EBP.12.1,5.2,8.01.U.BF	12 x 8,5 mm 12 x 8.5 mm	1,5 V 1.5 V	2048 Hz	85 dB/0,1 m 85 dB/0.1 m	PIN	2 g
EBP.12.001,5.U.BF	12 x 9 mm	1,5 V 1.5 V	2400 Hz	85 dB/0,1 m 85 dB/0.1 m	PIN	2 g
EBP.12.003.U.BF	12 x 7,5 mm 12 x 7.5 mm	3,0 V 3.0 V	2731 Hz	85 dB/0,1 m 85 dB/0.1 m	PIN	2 g
EBP.12.005.U.BF	12 x 9 mm	5,0 V 5.0 V	2400 Hz	85 dB/0,1 m 85 dB/0.1 m	PIN	2 g
EBP.12.012.U.BF	12 x 9 mm	12,0 V 12.0 V	2400 Hz	85 dB/0,1 m 85 dB/0.1 m	PIN	2 g
EBP.12.012.01.U.BF	12 x 9 mm	12,0 V 12.0 V	2400 Hz	85 dB/0,1 m 85 dB/0.1 m	PIN	2 g
EBP.16.012.01.U.BF	16 x 14 mm	12,0 V 12.0 V	2048 Hz	85 dB/0,1 m 85 dB/0.1 m	PIN	2 g
EBP.16.012.02.U.NL.BF	16 x 14,5 mm 16 x 14.5 mm	12,0 V 12.0 V	2048 Hz	85 dB/0,1 m 85 dB/0.1 m	PIN	7 g

Typ PBF Type PBF	Maße Ø x H Dimensions Ø x H	Spannungsbereich Voltage range	Resonanzfrequenz Resonance frequency	S.P.L. dB(A) S.P.L. dB(A)	Terminal Terminal	Temperaturbereich Temperature range	Gewicht Weight
PBF.43.024.1.U.BF	43 x 39 mm	6–28 V DC	2900 Hz	95 ± 4 dB/1 m	FASTEN	-30 °C bis +70 °C -30 °C to +70 °C	43 g
PBF.43.080.1.U.BF	43 x 33 mm	24–80 V DC	2900 Hz	95 ± 4 dB/1 m	PIN	-30 °C bis +70 °C -30 °C to +70 °C	43 g

Typ PBP Type PBP	Maße Ø x H Dimensions Ø x H	Spannungsbereich Voltage range	Resonanzfrequenz Resonance frequency	S.P.L. dB(A) S.P.L. dB(A)	Terminal Terminal	Temperaturbereich Temperature range	Gewicht Weight
PBP.12.030.U.BF	12 x 7,5 mm	3–7 V DC	2300 Hz	85 dB/0,1 m 85 dB/0.1 m	PIN	-30 °C bis +85 °C -30 °C to +85 °C	2 g
PBP.13,8.012.U.BF	13,8 x 7,5 mm 13.8 x 7.5 mm	3–16 V DC	4000 Hz	85 dB/0,1 m 85 dB/0.1 m	PIN	-30 °C bis +70 °C -30 °C to +70 °C	1 g

Sirenen | Sirens

Produkte | Products

Typ PSS Type PSS	Maße Ø x H Dimensions Ø x H	Spannungsbereich Voltage range	Frequenz Frequency	Lautstärke Volume	Stromaufnahme Current consumption	Temperaturbereich Temperature range	Signaltöne Tones
PSS.55030	55 x 46 mm	3–30 V	2,7 ± 0,5 kHz 2.7 ± 0.5 kHz	110 ± 3 dB	< 20 mA @ 12 V	-20 °C bis +70 °C -20 °C to +70 °C	3 wählbar vor Fertigung 3 selectable before production
PSS.55080	55 x 46 mm	30–80 V	2,7 ± 0,5 kHz 2.7 ± 0.5 kHz	110 ± 5 dB	< 65 mA @ 50 V	-20 °C bis +70 °C -20 °C to +70 °C	3 wählbar vor Fertigung 3 selectable before production
PSS.55120	55 x 46 mm	80–120 V	2,9 ± 0,5 kHz 2.9 ± 0.5 kHz	110 ± 3 dB	< 35 mA @ 110 V	-20 °C bis +70 °C -20 °C to +70 °C	3 wählbar vor Fertigung 3 selectable before production

Typ PSW Type PSW	Maße Ø x H Dimensions Ø x H	Spannungsbereich Voltage range	Frequenz Frequency	Lautstärke Volume	Stromaufnahme Current consumption	Temperaturbereich Temperature range	Signaltöne Tones
PSW.90030	92 x 37 mm	3–30 V	2,7 ± 0,5 kHz 2.7 ± 0.5 kHz	110 ± 3 dB	< 35 mA @ 12 V	-20 °C bis +70 °C -20 °C to +70 °C	3 wählbar 3 selectable
PSW.90080	92 x 37 mm	30–80 V	2,7 ± 0,5 kHz 2.7 ± 0.5 kHz	110 ± 5 dB	< 65 mA @ 50 V	-20 °C bis +70 °C -20 °C to +70 °C	3 wählbar 3 selectable
PSW.90120	92 x 37 mm	80–120 V	2,9 ± 0,5 kHz 2.9 ± 0.5 kHz	110 ± 3 dB	< 35 mA @ 110 V	-20 °C bis +70 °C -20 °C to +70 °C	3 wählbar 3 selectable

Angaben, sofern nicht anders angegeben, bei vorgegebener Spannung. Tontabellen auf Anfrage oder zum Download unter www.compro.de.
Unless otherwise noted specifications @ specified voltage. Tonetables on request or to download on www.compro.de.

Akustische Bauelemente
Acoustic Components

Mikrofone | Microphones

Produkte | Products

Typ ECM Type ECM	Maße Ø x H Dimensions Ø x H	Sensitivity Sensitivity	Frequenz Frequency	Directivity Directivity	Terminal Terminal
ECM.UGK0.6018C-B74	6 x 2,2 mm 6 x 2.2 mm	-40 ± 3 dB	50 – 16000 Hz	Omni directional	WIRE

Typ MEP Type MEP	Maße Ø x H Dimensions Ø x H	Sensitivity Sensitivity	Frequenz Frequency	Directivity Directivity	Terminal Terminal
MEP.06.040.U.BF	6 x 2,5 mm 6 x 2.5 mm	-40 ± 3 dB	100 – 10000 Hz	Omni directional	PIN
MEP.9,7.040.U.BF	9,7 x 4,5 mm 9.7 x 4.5 mm	-40 ± 3 dB	100 – 10000 Hz	Omni directional	PIN

Typ MEW Type MEW	Maße Ø x H Dimensions Ø x H	Sensitivity Sensitivity	Frequenz Frequency	Directivity Directivity	Terminal Terminal
MEW.03.044.U.BF	3 x 2,5 mm 3 x 2.5 mm	-44 ± 3 dB	50 – 16000 Hz	Omni directional	WIRE

Typ M.HOB Type M.HOB	Maße Ø x H Dimensions Ø x H	Sensitivity Sensitivity	Frequenz Frequency	Directivity Directivity	Terminal Terminal
M.HOB4013.CC1033.U.BF	4 x 1,4 mm 4 x 1,4 mm	-42 ± 3 dB	50 – 16000 Hz	Omni directional	SMD

Lautsprecher | Speakers

Produkte | Products

Typ LCF Type LCF	Maße Dimensions	Leistung Power	Frequenzbereich Frequency range	S.P.L. dB(A) S.P.L. dB(A)	Terminal Terminal	Widerstand Resistance
LCF.36.100.U.BF	B 39,6 x H 46,5 x T 6,0 mm W 39.6 x H 46.5 x D 6.0 mm	0,25 W 0.25 W	200 – 20000 Hz	83 ± 3 dB/1 m	PIN	100 Ω ± 15 %/1 KHz/1 V
LCF.36.008.02.U.BF	Ø 36 x H 5 mm	1 W	200 – 20000 Hz	83 ± 3 dB/0,5 m 83 ± 3 dB/0.5 m	PCB	8 Ω ± 15 %/1 KHz/1 V

Typ LMR Type LMR	Maße Dimensions	Leistung Power	Frequenzbereich Frequency range	S.P.L. dB(A) S.P.L. dB(A)	Terminal Terminal	Widerstand Resistance
LMR.380.045.LF.U.BF	Ø 37 x H 16,5 mm Ø 37 x H 16.5 mm	0,3 W 0.3 W	200 – 20000 Hz	91 ± 5 dB/0,1 m 91 ± 5 dB/0.1 m	SPRING	50 Ω ± 10 %/1 KHz/1 V
LMR.380.045.P.U.BF	Ø 37 x H 16,5 mm Ø 37 x H 16.5 mm	0,3 W 0.3 W	200 – 20000 Hz	91 ± 5 dB/0,1 m 91 ± 5 dB/0.1 m	PIN	50 Ω ± 10 %/1 KHz/1 V
LMR.380.045.T.U.BF	Ø 37 x H 16,5 mm Ø 37 x H 16.5 mm	0,3 W 0.3 W	200 – 20000 Hz	91 ± 5 dB/0,1 m 91 ± 5 dB/0.1 m	SPRING	50 Ω ± 10 %/1 KHz/1 V
LMR.28.008.U.BF	Ø 28 x H 4 mm	0,5 W 0.5 W	200 – 20000 Hz	90 ± 5 dB/0,1 m 90 ± 5 dB/0.1 m	PCB	8 Ω ± 15 %/2 KHz/1 V
LMR.42.016.U.BF	B 39,6 x H 42,5 x T 6,0 mm W 39,6 x H 42,5 x D 6,0 mm	0,25 W 0.25 W	200 – 20000 Hz	93 ± 3 dB/0,1 m 93 ± 3 dB/0.1 m	PIN	16 Ω ± 15 %/1 KHz/1 V

Angaben, sofern nicht anders angegeben, bei vorgegebener Spannung. Tontabellen auf Anfrage oder zum Download unter www.compro.de.
Unless otherwise noted specifications @ specified voltage. Tonetables on request or to download on www.compro.de.

Transducer | Transducers

Produkte | Products

Typ ETG Typ ETG	Maße B x H x T Dimensions W x H x D	Spannungsbereich Voltage range	Resonanzfrequenz Resonance frequency	S.P.L. dB(A) S.P.L. dB(A)	Terminal Terminal	Gewicht Weight
ETG.05.003.U.BF	5 x 5 x 3 mm	3 V	4000 Hz	75 dB/0,1 m 75 dB/0.1 m	SMD	0,3 g 0.3 g
ETG.14.003.U.BF	11 x 14 x 3 mm	3 V	3200 Hz	85 dB/0,1 m 85 dB/0.1 m	SMD	1,0 g 1.0 g
ETG.14.001,5.U.BF	11 x 14 x 3 mm	1,5 V 1.5 V	3200 Hz	85 dB/0,1 m 85 dB/0.1 m	SMD	1,0 g 1.0 g
ETG.13.005.U.BF	12,8 x 12,8 x 6,5 mm 12.8 x 12.8 x 6.5 mm	5 V	2400 Hz	85 dB/0,1 m 85 dB/0.1 m	SMD	2,0 g 2.0 g
ETG.12.016.U.BF	12,8 x 12,8 x 6,5 mm 12.8 x 12.8 x 6.5 mm	12 V	2400 Hz	85 dB/0,1 m 85 dB/0.1 m	SMD	2,0 g 2.0 g
ETG.09.004.U.BF	9 x 9 x 4,5 mm 9 x 9 x 4.5 mm	3,6 V 3.6 V	2670 Hz	85 dB/0,1 m 85 dB/0.1 m	SMD	0,8 g 2.8 g
ETG.08,5.004.U.BF	8,5 x 8,5 x 4 mm 8.5 x 8.5 x 4 mm	3,6 V 3.6 V	2700 Hz	85 dB/0,1 m 85 dB/0.1 m	SMD	0,6 g 0.6 g
ETG.08,5.004.1.U.BF	8,5 x 8,5 x 4 mm 8.5 x 8.5 x 4 mm	3,6 V 3.6 V	3000 Hz	85 dB/0,1 m 85 dB/0.1 m	SMD	0,6 g 0.6 g
ETG.08,5.003.U.BF	8,5 x 8,5 x 3 mm 8.5 x 8.5 x 3 mm	3,6 V 3.6 V	2700 Hz	85 dB/0,1 m 85 dB/0.1 m	SMD	0,6 g 0.6 g
ETG.08,5.003.1.U.BF	8,5 x 8,5 x 3 mm 8.5 x 8.5 x 3 mm	3 V	2670 Hz	85 dB/0,1 m 85 dB/0.1 m	SMD	0,6 g 0.6 g
ETG.07,5.004.U.BF	7,5 x 7,5 x 2,6 mm 7.5 x 7.5 x 2.6 mm	3,6 V 3.6 V	2670 Hz	82 dB/0,1 m 82 dB/0.1 m	SMD	0,5 g 0.5 g

Typ ETP Typ ETP	Maße Ø x H Dimensions Ø x H	Spannungsbereich Voltage range	Resonanzfrequenz Resonance frequency	S.P.L. dB(A) S.P.L. dB(A)	Terminal Terminal	Gewicht Weight
ETP.16.012.01.U.BF	16 x 14 mm	12 V	2048 Hz	85 dB/0,1 m 85 dB/0.1 m	PIN	5 g
ETP.16.012.U.BF	16 x 14 mm	12 V	2048 Hz	85 dB/0,1 m 85 dB/0.1 m	PIN	5 g
ETP.25.005.U.BF	25 x 12,5 mm 25 x 12.5 mm	5 V	1000 Hz	85 dB/0,1 m 85 dB/0.1 m	PIN	10 g
ETP.12.012.U.BF	12 x 9,5 mm 12 x 9.5 mm	12 V	2300 Hz	85 dB/0,1 m 85 dB/0.1 m	PIN	2 g

Typ PTG Type PTG	Maße Ø x H Dimensions Ø x H	Spannungsbereich Voltage range	Resonanzfrequenz Resonance frequency	S.P.L. dB(A) S.P.L. dB(A)	Terminal Terminal	Gewicht Weight
PTG.23030.01.U.BF	23 x 11,1 mm 23 x 11.1 mm	9 Vpp	4000 Hz	95 dB/0,1 m 95 dB/0.1 m	SMD	1 g

Typ PTP Type PTP	Maße Ø x H Dimensions Ø x H	Spannungsbereich Voltage range	Resonanzfrequenz Resonance frequency	S.P.L. dB(A) S.P.L. dB(A)	Terminal Terminal	Gewicht Weight
PTP.30.012.U.BF	30 x 7,5 mm 30 x 7.5 mm	1–30 Vpp	3000 Hz	95 dB/0,1 m 95 dB/0.1 m	PIN	2 g

Angaben, sofern nicht anders angegeben, bei vorgegebener Spannung. Tontabellen auf Anfrage oder zum Download unter www.compro.de.
Unless otherwise noted specifications @ specified voltage. Tonetables on request or to download on www.compro.de.

Vergleichstabelle | Comparative table

CO BL 50

Model	CO BL 50 XL 024 15F	CO BL 50 XL 024 2F
Spannungsbereich Operating voltage	12–24 V AC/DC	24 V AC/DC
Funktionen Settings	15	2
Stromaufnahme 12 V Current consumption	80 mA	./.
Stromaufnahme 24 V Current consumption	40 mA	45 mA
Schutzklasse IP rating	IP65	IP65
Temperaturbereich Operating temperature	-25 °C bis +70 °C -25 °C to +70 °C	-25 °C bis +70 °C -25 °C to +70 °C
Gehäusefarbe Body colour	schwarz black	schwarz black
Linsenfarbe Lens colour	rot, gelb, grün, blau, klar red, amber, green, blue, clear	rot, gelb, grün, blau, klar red, amber, green, blue, clear
Leistungsaufnahme Power consumption	1,0 W 1.0 W	1,0 W 1.0 W
Anzahl der LEDs Numbers of LEDs	4 x 3	4 x 3
Art der LEDs Kind of LEDs	Piranha leistungsstarke LEDs powerful LEDs	standard

CO ├ Compro

BL ├ Blitzleuchte | Flashlight

XO ├ Größe | Size: 50, 70, 90

XL ├ Farbe | Colour: A = gelb | yellow
R = rot | red
G = grün | green
B = blau | blue
CL = weiß | white

XX ├ Betriebsspannung | Voltage: 12–24 V
24 V
48 V
230 V
+/- 3 V

XF ├ Funktion | Function: 15F
3F
2F

CO BL 70

Model	CO BL 70 XL 024 15F	CO BL 70 XL 024 2F	CO BL 70 XL 48V 2F	CO BL 70 XL 230V 2F	CO BL 70 RGBA 2F
Spannungsbereich Operating voltage	12–24 V AC/DC	24 V AC/DC	48 V DC	230 V AC	24 V AC/DC
Funktionen Settings	15	2	2	2	2
Stromaufnahme 12 V Current consumption	160 mA	./.	./.	./.	./.
Stromaufnahme 24 V Current consumption	80 mA	65 mA	./.	./.	40–120 mA
Stromaufnahme 48 V Current consumption	./.	./.	25 mA	./.	./.
Stromaufnahme 230 V Current consumption	./.	./.	./.	25 mA	./.
Schutzklasse IP rating	IP65	IP65	IP65	IP65	IP65
Temperaturbereich Operating temperature	-25 °C bis +70 °C -25 °C to +70 °C	-25 °C bis +70 °C -25 °C to +70 °C	-25 °C bis +70 °C -25 °C to +70 °C	-25 °C bis +70 °C -25 °C to +70 °C	-25 °C bis +70 °C -25 °C to +70 °C
Gehäusefarbe Body colour	schwarz black	schwarz black	schwarz black	schwarz black	schwarz black
Linsenfarbe Lens colour	rot, gelb, grün, blau, klar red, amber, green, blue, clear	rot, gelb, grün, blau, klar red, amber, green, blue, clear	rot, gelb, grün, blau, klar red, amber, green, blue, clear	rot, gelb, grün, blau, klar red, amber, green, blue, clear	4-in-1 (rot, gelb, grün, blau) 4-in-1 (red, amber, green, blue)
Leistungsaufnahme Power consumption	1,5 W 1.5 W	1,0 W 1.0 W	1,0 W 1.0 W	0,8 W 0.8 W	3 x 1 W
Anzahl der LEDs Numbers of LEDs	8 x 4/8 x 3	4 x 4/4 x 3	4 x 4/4 x 3	4 x 4	4 x 3
Art der LEDs Kind of LEDs	Piranha leistungsstarke LEDs powerful LEDs	standard	standard	standard	standard

Angaben, sofern nicht anders angegeben, bei vorgegebener Spannung. Tontabellen auf Anfrage oder zum Download unter www.compro.de.
Unless otherwise noted specifications @ specified voltage. Tonetables on request or to download on www.compro.de.

CO BL 90

Model	CO BL 90 XL 15F	CO BL 90 XL 2F	CO BL 90 XL 48 2F	CO BL 90 XL 230 2F	CO BL 90 RGBA 2F	CO BL 90 LX 024 2F EX
Spannungsbereich Operating voltage	12–24 V AC/DC	24 V AC/DC	48 V DC	230 V AC	24 V AC/DC	24 V DC
Funktionen Settings	15	2	2	2	2	2
Stromaufnahme 12 V Current consumption	320 mA	./.	./.	./.	./.	./.
Stromaufnahme 24 V Current consumption	160 mA	85 mA	./.	./.	80–320 mA	max. 660 mA (Ii) 50 mA (In)
Stromaufnahme 48 V Current consumption	./.	./.	85 mA	./.	./.	./.
Stromaufnahme 230 V Current consumption	./.	./.	./.	50 mA	./.	./.
Schutzklasse IP rating	IP65	IP65	IP65	IP65	IP65	IP65
Temperaturbereich Operating temperature	-25 °C bis +70 °C -25 °C to +70 °C	-25 °C bis +70 °C -25 °C to +70 °C	-25 °C bis +70 °C -25 °C to +70 °C	-25 °C bis +70 °C -25 °C to +70 °C	-25 °C bis +70 °C -25 °C to +70 °C	-40 °C bis +60 °C -40 °C to +60 °C
Gehäusefarbe Body colour	schwarz black	schwarz black	schwarz black	schwarz black	schwarz black	schwarz black
Linsenfarbe Lens colour	rot, gelb, grün, blau, klar red, amber, green, blue, clear	rot, gelb, grün, blau, klar red, amber, green, blue, clear	rot, gelb, grün, blau, klar red, amber, green, blue, clear	rot, gelb, grün, blau, klar red, amber, green, blue, clear	4-in-1 (rot, gelb, grün, blau) 4-in-1 (red, amber, green, blue)	rot, gelb red, amber
Leistungsaufnahme Power consumption	3,0 W 3.0 W	2,4 W 2.4 W	4,8 W 4.8 W	1,9 W 1.9 W	3 x 2 W	1,2 W 1.2 W
Anzahl der LEDs Numbers of LEDs	8 x 6/8 x 4	4 x 8/4 x 6	4 x 8/4 x 6	4 x 8	4 x 6	4 x 6
Art der LEDs Kind of LEDs	Piranha leistungsstarke LEDs powerful LEDs	standard	standard	standard	standard	standard

Funktionstabelle | Function table

		DIP 1 2 3 4	Funktion | Functions	Hz	Lichtbild | light character
15F	0		Dauerlicht | Permanent light	⊖	———
	1		Blitzlicht (schnell) | Flashlight (fast)		— — —
	2		Doppel-Blitzlicht (schnell) | Double Flashlight (fast)		-- -- --
	3		Rundumlicht links (schnell) | Round left (fast)		↺
	4		Rundumlicht rechts (schnell) | Round right (fast)		↻
	5		Aufleuchtendes Licht (schnell) | up light (fast)		⌒
	6		Abdunkelndes Licht (schnell) | darkening light (fast)		⌒
	7		Auf-/Ableuchtendes Licht (schnell) | up and down light (fast)		⌒
	8		Demonstrations-Effekt | Demo	5 x alle Funktionen | 5 x all functions	
	9		Blitzlicht (normal) | Flashlight (regular)		— — —
	10		Doppel-Blitzlicht (normal) | Double Flashlight (regular)		-- -- --
	11		Rundumlicht links (normal) | Round left (regular)		↺
	12		Rundumlicht rechts (normal) | Round right (regular)		↻
	13		Aufleuchtendes Licht (normal) | up light (regular)		⌒
	14		Abdunkelndes Licht (normal) | darkening light (regular)		⌒
	15		Auf-/Ableuchtendes Licht (normal) | up and down light (regular)		⌒
2F	1		Dauerlicht | Permanent light	⊖	———
	2		Blitzlicht | Flashlight		— — —

Angaben, sofern nicht anders angegeben, bei vorgegebener Spannung. Tontabellen auf Anfrage oder zum Download unter www.compro.de.
Unless otherwise noted specifications @ specified voltage. Tonetables on request or to download on www.compro.de.

Schutzklasse | IP rating

Schutzarten nach DIN EN 60529 (IEC 529/VDE 047 T1)
International protection classes according to DIN EN 60529 (IEC 529/VDE 047 T1)

Beispiel: IP 65 = CHIASSO RAZOR

Codebuchstaben
Code letters (International Protection)

Erste Kennziffer (Schutz gegen feste Fremdkörper)
First index figure (foreign bodies protection)

	Kenn-ziffer Index		Schutzumfang Degree of protection	
IP	0	x	Kein Berührungsschutz, kein Schutz gegen feste Fremdkörper	No protection against accidental contact, no protection against solid foreign bodies
IP	1	x	Schutz gegen großflächige Berührung mit der Hand, Schutz gegen Fremdkörper mit ∅ > 50 mm	Protection against contact with any large area by hand and against solid foreign bodies with ∅ > 50 mm
IP	2	x	Schutz gegen Berührung mit den Fingern, Schutz gegen Fremdkörper mit ∅ > 12 mm	Protection against contact with the fingers, protection against solid foreign bodies with ∅ > 12 mm
IP	3	x	Schutz gegen Berührung mit Werkzeug, Drähten o. ä. mit ∅ > 2,5 mm, Schutz gegen Fremdkörper mit ∅ > 2,5 mm	Protection against tools, wires or similar objects with ∅ > 2,5 mm, protection against solid foreign bodies with ∅ > 2,5 mm
IP	4	x	wie 3, jedoch ∅ > 1 mm	As 3, however ∅ > 1 mm
IP	5	x	Schutz gegen Berührung, Schutz gegen Staubablagerung im Inneren	Full protection against contact, protection against interior, injurious dust deposits
IP	6	x	Vollständiger Schutz gegen Berührung, Schutz gegen Eindringen von Staub	Total protection against contact, protection against penetration of dust

Codebuchstaben
Code letters (International Protection)

Zweite Kennziffer (Schutz gegen Wasser)
Second index figure (water protection)

		Kenn-ziffer Index	Schutzumfang Degree of protection	
IP	x	0	Kein Wasserschutz	No protection against water
IP	x	1	Schutz gegen senkrecht fallende Wassertropfen	Protection against vertical water drips
IP	x	2	Schutz gegen schräg fallende Wassertropfen aus beliebigem Winkel bis zu 15° aus der Senkrechten	Protection against water drips (up to a 15° angle)
IP	x	3	Schutz gegen schräg fallende Wassertropfen aus beliebigem Winkel bis zu 60° aus der Senkrechten	Protection against diagonal water drips (up to a 60° angle)
IP	x	4	Schutz gegen Spritzwasser aus allen Richtungen	Protection against splashed water from all directions
IP	x	5	Schutz gegen Wasserstrahl (Düse) aus beliebigem Winkel	Protection against water (out of nozzle) from all directions
IP	x	6	Schutz gegen Wassereindringung bei vorübergehender Überflutung	Protection against temporary flooding
IP	x	7	Schutz gegen Wassereindringung bei zeitweisem Eintauchen	Protection against temporary immersion
IP	x	8	Schutz gegen Wassereindringung bei dauerhaftem Untertauchen	Protection against water pressure

Angaben, sofern nicht anders angegeben, bei vorgegebener Spannung. Tontabellen auf Anfrage oder zum Download unter www.compro.de.
Unless otherwise noted specifications @ specified voltage. Tonetables on request or to download on www.compro.de.

Professionelle Mess- und Prüfgeräte Akustische und optische Signalgeber

Testboy® GmbH, Germany
Stands For Quality
Since 1953

Compro® ELECTRONIC GMBH
Light & Sound

www.testboy.de
www.compro.de

Bestellnummern | Order numbers

Signalsäulen / Signal Towers

Artikel / Article	Bestellnummer / Order numbers
LED-MULTICOLOUR SIGNALSÄULE CO ST 70 RGBA	
LED-MULTICOLOUR SIGNAL TOWER CO ST 70 RGBA	
LED Element RGBA	COST70RGBA242F
Base	COST70BASE
Montagefuss 60 mm / Stand 60 mm	COSTSTAND60

LED-SIGNALSÄULEN [40 mm] / LED-SIGNAL TOWERS [40 mm] - 1F	
LED Element rot / red	COST40RL0241F
LED Element grün / green	COST40GL0241F
LED Element gelb / amber	COST40AL0241F
LED Element blau / blue	COST40BL0241F
LED Element klar / clear	COST40CL0241F
Aufbausirene / Sounder	COST40S024
Base	COST40BASE

LED-SIGNALSÄULEN [40 mm] / LED-SIGNAL TOWERS [40 mm] - 4F	
LED Element rot / red	COST40RL244F
LED Element grün / green	COST40GL244F
LED Element gelb / amber	COST40AL244F
LED Element blau / blue	COST40BL244F
LED Element klar / clear	COST40CL244F
Aufbausirene / Sounder	COST40S024
Base	COST40BASE

LED-SIGNALSÄULEN [70 mm] / LED-SIGNAL TOWERS [70 mm] - 2F	
LED Element rot / red	COST70RL0242F
LED Element grün / green	COST70GL0242F
LED Element gelb / amber	COST70AL0242F
LED Element blau / blue	COST70BL0242F
LED Element klar / clear	COST70CL0242F
Aufbausirene / Sounder	COST70S024
Base	COST70BASE
Power-Modul/e	COST70Power230V

LED-SIGNALSÄULEN [70 mm] / LED-SIGNAL TOWERS [70 mm] - 6F	
LED Element rot / red	COST70RL246F
LED Element grün / green	COST70GL246F
LED Element gelb / amber	COST70AL246F
LED Element blau / blue	COST70BL246F
LED Element klar / clear	COST70CL246F
Aufbausirene / Sounder	COST70S024
Power-Modul/e	COST70Power230V
Base	COST70BASE

ZUBEHÖR LED-SIGNALSÄULEN / ACCESSORIES LED-SIGNAL TOWERS	
Power-Modul/e	COST70Power230V
Base 40 mm	COST40BASE
Base 70 mm	COST70BASE
Aufbausirene / Sounder	COST40S024
Aufbausirene / Sounder	COST70S024
Gelenkfuss / Stand Foldable	COSTSTANDF
Montagefuss 60 mm / Stand 60 mm	COSTSTAND60
Montagefuss 110 mm / Stand 110 mm	COSTSTAND110
Montagewinkel / Wall Mount	COSTWM
Verlängerungsrohr 250 mm / Extension Tube 250 mm	COSTTUBE 250
Rohr mit Verschraubung / Panel Mount	COSTSTANDPM

Optische Signalgeber / Beacons

LED-BLITZLEUCHTEN MULTICOLOUR	
LED-BEACONS MULTICOLOUR	
4 Farben in einem Modul	COBL70RGBA2F
4 basic colours in one module	
4 Farben in einem Modul	COBL90RGBA2F
4 basic colours in one module	

LED-BLITZLEUCHTEN [24 V] / LED-BEACONS [24 V]	
LED-Leuchte BL 50, rot / LED-Beacon BL 50, red	COBL50RL0242F
LED-Leuchte BL 50, gelb / LED-Beacon BL 50, amber	COBL50AL0242F
LED-Leuchte BL 50, grün / LED-Beacon BL 50, green	COBL50GL0242F
LED-Leuchte BL 50, blau / LED-Beacon BL 50, blue	COBL50BL0242F
LED-Leuchte BL 50, klar / LED-Beacon BL 50, clear	COBL50CL0242F
LED-Leuchte BL 70, rot / LED-Beacon BL 70, red	COBL70RL0242F
LED-Leuchte BL 70, gelb / LED-Beacon BL 70, amber	COBL70AL0242F
LED-Leuchte BL 70, grün / LED-Beacon BL 70, green	COBL70GL0242F
LED-Leuchte BL 70, blau / LED-Beacon BL 70, blue	COBL70BL0242F
LED-Leuchte BL 70, klar / LED-Beacon BL 70, clear	COBL70CL0242F
LED-Leuchte BL 90, rot / LED-Beacon BL 90, red	COBL90RL0242F
LED-Leuchte BL 90, gelb / LED-Beacon BL 90, amber	COBL90AL0242F
LED-Leuchte BL 90, grün / LED-Beacon BL 90, green	COBL90GL0242F
LED-Leuchte BL 90, blau / LED-Beacon BL 90, blue	COBL90BL0242F
LED-Leuchte BL 90, klar / LED-Beacon BL 90, clear	COBL90CL0243F
LED-Leuchte BL 90, rot / LED-Beacon BL 90, red	COBL90RL0243F
LED-Leuchte BL 90, gelb / LED-Beacon BL 90, amber	COBL90AL0243F
LED-Leuchte BL 90, grün / LED-Beacon BL 90, green	COBL90GL0243F
LED-Leuchte BL 90, blau / LED-Beacon BL 90, blue	COBL90BL0243F
LED-Leuchte BL 90, klar / LED-Beacon BL 90, clear	COBL90CL0243F

LED-MULTIFUNKTIONS-BLITZLEUCHTEN [12 – 24 V] / LED-MULTIFUNKTION-BEACONS [12 – 24 V]	
LED-Multifunktionsleuchte BL 50, rot / LED-Multifunktion-Beacon BL 50, red	COBL50RL02415F
LED-Multifunktionsleuchte BL 50, gelb / LED-Multifunktion-Beacon BL 50, amber	COBL50AL02415F
LED-Multifunktionsleuchte BL 50, grün / LED-Multifunktion-Beacon BL 50, green	COBL50GL02415F
LED-Multifunktionsleuchte BL 50, blau / LED-Multifunktion-Beacon BL 50, blue	COBL50BL02415F
LED-Multifunktionsleuchte BL 50, klar / LED-Multifunktion-Beacon BL 50, clear	COBL50CL02415F
LED-Multifunktionsleuchte BL 70, rot / LED-Multifunktion-Beacon BL 70, red	COBL70RL02415F
LED-Multifunktionsleuchte BL 70, gelb / LED-Multifunktion-Beacon BL 70, amber	COBL70AL02415F
LED-Multifunktionsleuchte BL 70, grün / LED-Multifunktion-Beacon BL 70, green	COBL70GL02415F
LED-Multifunktionsleuchte BL 70, blau / LED-Multifunktion-Beacon BL 70, blue	COBL70BL02415F
LED-Multifunktionsleuchte BL 70, klar / LED-Multifunktion-Beacon BL 70, clear	COBL70CL02415F
LED-Multifunktionsleuchte BL 90, rot / LED-Multifunktion-Beacon BL 90, red	COBL90RL02415F

Angaben, sofern nicht anders angegeben, bei vorgegebener Spannung. Tontabellen auf Anfrage oder zum Download unter www.compro.de.
Unless otherwise noted specifications @ specified voltage. Tonetables on request or to download on www.compro.de.

Artikel / Article	Bestellnummer / Order numbers
LED-Multifunktionsleuchte BL 90, gelb / LED-Multifunktion-Beacon BL 90, amber	COBL90AL02415F
LED-Multifunktionsleuchte BL 90, grün / LED-Multifunktion-Beacon BL 90, green	COBL90GL02415F
LED-Multifunktionsleuchte BL 90, blau / LED-Multifunktion-Beacon BL 90, blue	COBL90BL02415F
LED-Multifunktionsleuchte BL 90, klar / LED-Multifunktion-Beacon BL 90, clear	COBL90CL02415F
LED-BLITZLEUCHTEN [48 V] / LED-BEACONS [48 V]	
LED-Leuchte BL 70, rot, 48 V / LED-Beacon BL 70, red, 48 V	COBL70RL0482F
LED-Leuchte BL 70, gelb, 48 V / LED-Beacon BL 70, amber, 48 V	COBL70AL0482F
LED-Leuchte BL 70, grün, 48 V / LED-Beacon BL 70, green, 48 V	COBL70GL0482F
LED-Leuchte BL 70, blau, 48 V / LED-Beacon BL 70, blue, 48 V	COBL70BL0482F
LED-Leuchte BL 70, klar, 48 V / LED-Beacon BL 70, clear, 48 V	COBL70CL0482F
LED-Leuchte BL 90, rot, 48 V / LED-Beacon BL 90, red, 48 V	COBL90RL0483F
LED-Leuchte BL 90, gelb, 48 V / LED-Beacon BL 90, amber, 48 V	COBL90AL0483F
LED-Leuchte BL 90, grün, 48 V / LED-Beacon BL 90, green, 48 V	COBL90GL0483F
LED-Leuchte BL 90, blau, 48 V / LED-Beacon BL 90, blue, 48 V	COBL90BL0483F
LED-Leuchte BL 90, klar, 48 V / LED-Beacon BL 90, clear, 48 V	COBL90CL0483F
LED-BLITZLEUCHTEN [230 V] / LED-BEACONS [230 V]	
LED-Leuchte BL 70, rot, 230 V / LED-Beacon BL 70, red, 230 V	COBL70RL2302F
LED-Leuchte BL 70, gelb, 230 V / LED-Beacon BL 70, amber, 230 V	COBL70AL2302F
LED-Leuchte BL 70, grün, 230 V / LED-Beacon BL 70, green, 230 V	COBL70GL2302F
LED-Leuchte BL 70, blau, 230 V / LED-Beacon BL 70, blue, 230 V	COBL70BL2302F
LED-Leuchte BL 70, klar, 230 V / LED-Beacon BL 70, clear, 230 V	COBL70CL2302F
LED-Leuchte BL 90, rot, 230 V / LED-Beacon BL 90, red, 230 V	COBL90RL2303F
LED-Leuchte BL 90, gelb, 230 V / LED-Beacon BL 90, amber, 230 V	COBL90AL2303F
LED-Leuchte BL 90, grün, 230 V / LED-Beacon BL 90, green, 230 V	COBL90GL2303F
LED-Leuchte BL 90, blau, 230 V / LED-Beacon BL 90, blue, 230 V	COBL90BL2303F
LED-Leuchte BL 90, klar, 230 V / LED-Beacon BL 90, clear, 230 V	COBL90CL2303F
LED-BLITZLEUCHTEN EX / LED-BEACONS EX	
LED-Leuchte BL 90, rot / LED-Beacon BL 90, red	COBL90RL0242FEX
LED-Leuchte BL 90, gelb / LED-Beacon BL 90, amber	COBL90AL0242FEX

Auf Anfrage lieferbar. / On request!

Zubehör LED-Blitzleuchten / Accessories LED-Beacons	
Montagewinkel CO BL 50 / Wall Mount CO BL 50	COBL50WM
Montagewinkel CO BL 70 / Wall Mount CO BL 70	COBL70WM
Montagewinkel CO BL 90 / Wall Mount CO BL 90	COBL90WM
Magnetfuß / Magnet Base	COBLMF

Artikel / Article	Bestellnummer / Order numbers
STAHLSCHUTZKORB / STEEL CAGE	STAHLSCHUTZKORB

SOLEX	
SOLEX 03, rot, rote Linse, Shallow Base / SOLEX 03, red, red Lens, Shallow Base	SORSR03C
SOLEX 03, rot, rote Linse, Deep Base / SOLEX 03, red, red Lens, Deep Base	SORDR03C
SOLEX 03, rot, rote Linse, U-Base / SOLEX 03, red, red Lens, U-Base	SORUR03C
SOLEX 03, weiß, gelbe Linse, Shallow Base / SOLEX 03, white, amber Lens, Shallow Base C	SOASW03C
SOLEX 03, weiß, gelbe Linse, Deep Base / SOLEX 03, white, amber Lens, Deep Base	SOADW03C
SOLEX 03, weiß, gelbe Linse, U-Base / SOLEX 03, white, amber Lens, U-Base	SOAUW03C
SOLEX 03, weiß, grüne Linse, Shallow Base / SOLEX 03, white, green Lens, Shallow Base	SOGSW03C
SOLEX 03, weiß, grüne Linse, Deep Base / SOLEX 03, white, green Lens, Deep Base	SOGDW03C
SOLEX 03, weiß, grüne Linse, U-Base / SOLEX 03, white, green Lens, U-Base	SOGUW03C
SOLEX 03, weiß, blaue Linse, Shallow Base / SOLEX 03, white, blue Lens, Shallow Base	SOBSW03C
SOLEX 03, weiß, blaue Linse, Deep Base / SOLEX 03, white, blue Lens, Deep Base	SOBDW03C
SOLEX 03, weiß, blaue Linse, U-Base / SOLEX 03, white, blue Lens, U-Base	SOBUW03C
SOLEX 03, weiß, klare Linse, Shallow Base / SOLEX 03, white, blue Lens, Shallow Base	SOCSW03C
SOLEX 03, weiß, klare Linse, Deep Base / SOLEX 03, white, blue Lens, Deep Base	SOCDW03C
SOLEX 03, weiß, klare Linse, U-Base / SOLEX 03, white, blue Lens, U-Base	SOCUW03C
SOLEX 10, rot, rote Linse, Shallow Base / SOLEX 10, red, red Lens, Shallow Base	SORSR10C
SOLEX 10, rot, rote Linse, Deep Base / SOLEX 10, red, red Lens, Deep Base	SORDR10C
SOLEX 10, rot, rote Linse, U-Base / SOLEX 10, red, red Lens, U-Base	SORUR10C
SOLEX 10, weiß, gelbe Linse, Shallow Base / SOLEX 10, white, amber Lens, Shallow Base	SOASW10C
SOLEX 10, weiß, gelbe Linse, Deep Base / SOLEX 10, white, amber Lens, Deep Base	SOADW10C
SOLEX 10, weiß, gelbe Linse, U-Base / SOLEX 10, white, amber Lens, U-Base	SOAUW10C
SOLEX 10, weiß, grüne Linse, Shallow Base / SOLEX 10, white, green Lens, Shallow Base	SOGSW10C
SOLEX 10, weiß, grüne Linse, Deep Base / SOLEX 10, white, green Lens, Deep Base	SOGDW10C
SOLEX 10, weiß, grüne Linse, U-Base / SOLEX 10, white, green Lens, U-Base	SOGUW10C
SOLEX 10, weiß, blaue Linse, Shallow Base / SOLEX 10, white, blue Lens, Shallow Base	SOBSW10C
SOLEX 10, weiß, blaue Linse, Deep Base / SOLEX 10, white, blue Lens, Deep Base	SOBDW10C
SOLEX 10, weiß, blaue Linse, U-Base / SOLEX 10, white, blue Lens, U-Base	SOBUW10C
SOLEX 10, weiß, klare Linse, Shallow Base / SOLEX 10, white, blue Lens, Shallow Base	SOCSW10C
SOLEX 10, weiß, klare Linse, Deep Base / SOLEX 10, white, blue Lens, Deep Base	SOCDW10C
SOLEX 10, weiß, klare Linse, U-Base / SOLEX 10, white, blue Lens, U-Base	SOCUW10C
SOLEX 15, rot, rote Linse, Shallow Base / SOLEX 15, red, red Lens, Shallow Base	SORSR15C

Artikel / Article	Bestellnummer / Order numbers
SOLEX 15, rot, rote Linse, Deep Base / SOLEX 15, red, red Lens, Deep Base	SORDR15C
SOLEX 15, rot, rote Linse, U-Base / SOLEX 15, red, red Lens, U-Base	SORUR15C
SOLEX 15, weiß, gelbe Linse, Shallow Base / SOLEX 15, white, amber Lens, Shallow Base	SOASW15C
SOLEX 15, weiß, gelbe Linse, Deep Base / SOLEX 15, white, amber Lens, Deep Base	SOADW15C
SOLEX 15, weiß, gelbe Linse, U-Base / SOLEX 15, white, amber Lens, U-Base	SOAUW15C
SOLEX 15, weiß, grüne Linse, Shallow Base / SOLEX 15, white, green Lens, Shallow Base	SOGSW15C
SOLEX 15, weiß, grüne Linse, Deep Base / SOLEX 15, white, green Lens, Deep Base	SOGDW15C
SOLEX 15, weiß, grüne Linse, U-Base / SOLEX 15, white, green Lens, U-Base	SOGUW15C
SOLEX 15, weiß, blaue Linse, Shallow Base / SOLEX 15, white, blue Lens, Shallow Base	SOBSW15C
SOLEX 15, weiß, blaue Linse, Deep Base / SOLEX 15, white, blue Lens, Deep Base	SOBDW15C
SOLEX 15, weiß, blaue Linse, U-Base / SOLEX 15, white, blue Lens, U-Base	SOBUW15C
SOLEX 15, weiß, klare Linse, Shallow Base / SOLEX 15, white, blue Lens, Shallow Base	SOCSW15C
SOLEX 15, weiß, klare Linse, Deep Base / SOLEX 15, white, blue Lens, Deep Base	SOCDW15C
SOLEX 15, weiß, klare Linse, U-Base / SOLEX 15, white, blue Lens, U-Base	SOCUW15C

SOLISTA MAXI

Solista Maxi, rot, klare Linse, roter Blitz, S / Solista Maxi, red, clear lens, red flash, S	SOLXRFCLRS
Solista Maxi, weiss, klare Linse, roter Blitz, S / Solista Maxi, white, clear lens, red flash, S	SOLXRFCLWS
Solista Maxi, weiß, rote Linse, roter Blitz, D / Solista Maxi, white, red lens, red flash, D	SOLXRFRLWD
Solista Maxi, rot, rote Linse, roter Blitz, S / Solista Maxi, red, red lens, red flash, S	SOLXRFRLRS
Solista Maxi, rot, rote Linse, roter Blitz, D / Solista Maxi, red, red lens, red flash, D	SOLXRFRLRD
Solista Maxi, weiß, klare Linse, gelber Blitz, S / Solista Maxi, white, clear lens, amber flash, S	SOLXAFCLWS
Solista Maxi, weiß, klare Linse, gelber Blitz, D / Solista Maxi, white, clear lens, amber flash, D	SOLXAFCLWD
Solista Maxi, rot, klare Linse, gelber Blitz, S / Solista Maxi, red, clear lens, amber flash, S	SOLXAFCLRS
Solista Maxi, weiß, klare Linse, grüner Blitz, S / Solista Maxi, white, clear lens, green flash, S	SOLXGFCLWS
Solista Maxi, weiß, klare Linse, grüner Blitz, D / Solista Maxi, white, clear lens, green flash, D	SOLXGFCLWD
Solista Maxi, rot, klare Linse, grüner Blitz, S / Solista Maxi, red, clear lens, green flash, S	SOLXGFCLRS
Solista Maxi, weiß, klare Linse, blauer Blitz, S / Solista Maxi, white, clear lens, blue flash, S	SOLXBFCLWS
Solista Maxi, rot, klare Linse, blauer Blitz, S / Solista Maxi, rot, clear lens, blue flash, S	SOLXBFCLRS
Solista Maxi, weiß, klare Linse, blauer Blitz, D / Solista Maxi, white, clear lens, blue flash, D	SOLXBFCLWD

SOLISTA LX WALL

Solista LX Wall, rot, Blitz weiß, Shallow Base / Solista LX Wall, red, white flash, Shallow Base	SOLLXWWFR1S
Solista LX Wall, rot, Blitz weiß, Deep Base / Solista LX Wall, red, white flash, Deep Base	SOLLXWWFR1D
Solista LX Wall, weiß, Blitz weiß, Shallow Base / Solista LX Wall, white, white flash, Shallow Base	SOLLXWWFW1S
Solista LX Wall, weiß, Blitz weiß, Deep Base / Solista LX Wall, white, white flash, Deep Base	SOLLXWWFW1D
Solista LX Wall, rot, Blitz rot, Shallow Base / Solista LX Wall, red, red flash, Shallow Base	SOLLXWRFR1S
Solista LX Wall, LX, rot, Blitz rot, Deep Base / Solista LX Wall, LX, red, red flash, Deep Base	SOLLXWRFR1D
Solista LX Wall, weiß, Blitz rot, Shallow Base / Solista LX Wall, white, red flash, Shallow Base	SOLLXWRFW1S
Solista LX Wall, weiß, Blitz rot, Deep Base / Solista LX Wall, white, red flash, Deep Base	SOLLXWRFW1D

SOLISTA LX CEILING

Solista LX Ceiling, weiß, Blitz weiß, Shallow Base / Solista LX Ceiling, white, white flash, Shallow Base	SOLLXCWFW1S
Solista LX Ceiling, weiß, Blitz weiß, Deep Base / Solista LX Ceiling, white, white flash, Deep Base	SOLLXCWFW1D
Solista LX Ceiling, weiß, Blitz rot, Shallow Base / Solista LX Ceiling, white, red flash, Shallow BaseS	SOLLXCRFW1
Solista LX Ceiling, weiß, Blitz rot, Deep Base / Solista LX Ceiling, white, red flash, Deep Base	SOLLXCRFW1D

LED-RUNDUMLEUCHTE MIT STRASSENZULASSUNG / LED-ROTATING BEACON WITH APPROVAL FOR ROAD USE

LED-Leuchte BL 130.260 / LED-Beacon BL 130.260	COBL130260
LED-Leuchte BL 130.260 / LED-Beacon BL 130.260	COBL130260K
LED-Leuchte BL 130.260 / LED-Beacon BL 130.260	COBL130260SL
LED-Leuchte BL 130.260 / LED-Beacon BL 130.260	COBL130260SF
Anschluss-Sockel / Stand	COBL130STAND

LED-RUNDUMLEUCHTE MIT STRASSENZULASSUNG / LED-ROTATING BEACON WITH APPROVAL FOR ROAD USE

LED-Leuchte BL 130.235 / LED-Beacon BL 130.235	COBL130235
LED-Leuchte BL 130.235 / LED-Beacon BL 130.235	COBL130235K
LED-Leuchte BL 130.235 / LED-Beacon BL 130.235	COBL130235SL
LED-Leuchte BL 130.235 / LED-Beacon BL 130.235	COBL130235SF
Anschluss-Sockel / Stand	COBL130STAND

LED-RUNDUMLEUCHTE MIT STRASSENZULASSUNG / LED-ROTATING BEACON WITH APPROVAL FOR ROAD USE

LED-Leuchte BL 130.200 / LED-Leuchte BL 130.200	COBL130200
LED-Leuchte BL 130.200 / LED-Leuchte BL 130.200	COBL130200K
LED-Leuchte BL 130.200 / LED-Leuchte BL 130.200	COBL130200SL
LED-Leuchte BL 130.200 / LED-Leuchte BL 130.200	COBL130200SF
LED-Leuchte BL 130.200 / LED-Leuchte BL 130.200	COBL130200MF
Anschluss-Sockel / Stand	COBL130STAND

DREHSPIEGELLEUCHTE / ROTATING BEACON

Halogen-Drehspiegelleuchte, 24 V DC / Halogen Rotating Beacon, 24 V DC	COBL595H1RTH24X
Halogen-Drehspiegelleuchte, 230 V AC/ Halogen Rotating Beacon, 230 V AC	COBL595H1RTH230X
Wandhalterung / Wall mount	

LED KENNLEUCHTE CO BL G9 (12 – 24 V DC) / LED BEACON CO BL G9 (12 – 24 V DC)

LED-Kennleuchte COBLG9 rot / LED BEACON COBLG9 red	COBLG924RL
LED-Kennleuchte COBLG9 orange / LED BEACON COBLG9 amber	COBLG924AL
LED-Kennleuchte COBLG9 grün / LED BEACON COBLG9 green	COBLG924GL
LED-Kennleuchte COBLG9 blau / LED BEACON COBLG9 blue	COBLG924BL

Angaben, sofern nicht anders angegeben, bei vorgegebener Spannung. Tontabellen auf Anfrage oder zum Download unter www.compro.de.
Unless otherwise noted specifications @ specified voltage. Tonetables on request or to download on www.compro.de.

Artikel / Article	Bestellnummer / Order numbers
LED KENNLEUCHTE CO BL G9 (115 – 240 V AC) / LED BEACON CO BL G9 (115 – 240 V DC)	
LED-Kennleuchte COBLG9 rot / LED BEACON COBLG9 red	COBLG9230RL
LED-Kennleuchte COBLG9 orange / LED BEACON COBLG9 amber	COBLG9230AL
LED-Kennleuchte COBLG9 grün / LED BEACON COBLG9 green	COBLG9230GL
LED-Kennleuchte COBLG9 blau / LED BEACON COBLG9 blue	COBLG9230BL

LED Hindernisleuchten CO BL HF1 - CO BL HF4 (24 V DC) / LED BARRIER LAMP CO BL HF1 - CO BL HF4 (24 V DC)	
LED-Hindernisleuchte COBLHF1 rot / LED BEACON COBLHF1 red	COBLHF124R
LED-Hindernisleuchte COBLHF2 rot / LED BEACON COBLHF2 red	COBLHF224R
LED-Hindernisleuchte COBLHF3 rot / LED BEACON COBLHF3 red	COBLHF324R
LED-Hindernisleuchte COBLHF4 rot / LED BEACON COBLHF4 red	COBLHF424R
LED Hindernisleuchten CO BL HF1 - CO BL HF4 (230 V AC) / LED BARRIER LAMP CO BL HF1 - CO BL HF4 (230 V DC)	
LED-Hindernisleuchte COBLHF1 rot / LED BEACON COBLHF1 red	COBLHF1230R
LED-Hindernisleuchte COBLHF2 rot / LED BEACON COBLHF2 red	COBLHF2230R
LED-Hindernisleuchte COBLHF3 rot / LED BEACON COBLHF3 red	COBLHF3230R
LED-Hindernisleuchte COBLHF4 rot / LED BEACON COBLHF4 red	COBLHF4230R

Akustische Signalgeber / Sounder

CHIASSO 100	
Chiasso 100, rot, Shallow Base / Chiasso 100, red, Shallow Base	CH100SR
Chiasso 100, weiß, Shallow Base / Chiasso 100, white, Shallow Base	CH100SW
Chiasso 100, rot, Deep Base / Chiasso 100, red, Deep Base	CH100DR
Chiasso 100, weiß, Deep Base / Chiasso 100, white, Deep Base	CH100DW
CHIASSO 90	
Chiasso 90, rot, Shallow Base / Chiasso 90, red, Shallow Base	CH90SR
Chiasso 90, weiß, Shallow Base / Chiasso 90, white, Shallow Base	CH90SW
Chiasso 90, rot, Deep Base / Chiasso 90, red, Deep Base	CH90DR
Chiasso 90, weiß, Deep Base / Chiasso 90, white, Deep Base	CH90DW

ASKARI	
Askari Compact, rot, mit Backbox / Askari Compact, red, with Backbox	ACSVRSBB
Askari Compact, weiß, mit Backbox / Askari Compact, white, with Backbox	ACSVGWSBB
Askari Compact, rot, ohne Backbox / Askari Compact, red, without Backbox	ACSVRS
Askari Compact, weiß, ohne Backbox / Askari Compact, white, without Backbox	ACSVGWS8

Artikel / Article	Bestellnummer / Order numbers
Askari Panel, rot / red	APRSWITCHVC
Askari Panel, weiß / white	APWSWITCHVC
Askari Flange, rot / red	AFRSVC
Askari Flange, weiß / white	AFWSVC

ROSHNI LOW PROFILE (ROLP)	
Roshni Low Profile, rot, Shallow Base / Roshni Low Profile, red, Shallow Base	ROLPSVRS8
Roshni Low Profile, weiß, Shallow Base / Roshni Low Profile, white, Shallow Base	ROLPSVW1S8
Roshni Low Profile, rot, Deep Base / Roshni Low Profile, red, Deep Base	ROLPSVRD3
Roshni Low Profile, weiß, Deep Base / Roshni Low Profile, white, Deep Base	ROLPSVW1D
Roshni Low Profile, rot, U-Base / Roshni Low Profile, red, U-Base	ROLPSVRU8
Roshni Low Profile, weiß, U-Base / Roshni Low Profile, white, U-Base	ROLPSVWU8
ROHNI LOW PROFILE MAXI	
Roshni Low Profile Maxi, rot, Shallow Base / Roshni Low Profile Maxi, red, Shallow Base	ROLPXRS3
Roshni Low Profile Maxi, weiß, Shallow Base / Roshni Low Profile Maxi, white, Shallow Base	ROLPXWS3
Roshni Low Profile Maxi, rot, Deep Base / Roshni Low Profile Maxi, red, Deep Base	ROLPXRD3
Roshni Low Profile Maxi, weiß, Deep Base / Roshni Low Profile Maxi, white, Deep Base	ROLPXWD3

CS200	
CS200, rot / red	CSSV200R8
CS200, weiß / white	CSSV200W8

SQUASHNI	
Squashni, rot / red	SQSV08RSC
Squashni, weiß / white	SQSV08GWSC

Squashni G3	
Squashni G3, weiß / white	SQG3WSB

SYMPHONI IP21C	
Symphoni Low Power, IP21C, rot / red	SYRE
Symphoni Low Power, IP21C, weiß / white	SYWE
Symphoni High Output, IP21C, rot / red	SYHOR8
Symphoni High Output, IP21C, weiß / white	SYHOW18
SYMPHONI IP66	
Symphoni Low Power, IP66, rot / red	SYIPRE
Symphoni Low Power, IP66, weiß / white	SYIPW1E
Symphoni High Output, IP66, rot / red	SYIPHOR
Symphoni High Output, IP66, weiß / white	SYIPHOGW
SYMPHONI VOICE PLUS	
Symphoni Voice+, rot / red	SYVRVOICEPLUS
Symphoni Voice+, weiß / white	SYVWVOICEPLUS
Symphoni Voice+, IP66, rot / red	SYIPVRVOICEPLUS
Symphoni Vocie+, IP66, weiß / white	SYIPVWVOICEPLUS

CHIASSO 120	
Chiasso 120, rot / red	CH120R

ASSERTA MIDI	
Asserta Midi, 9 – 60 V DC, rot / red	ASMS960R
Asserta Midi, 115 – 230 V AC, rot / red	ASMS230R

Artikel / Article	Bestellnummer / Order numbers
ASSERTA	
Asserta 110, 24 V DC, rot / red	ASS24110R
Asserta 110, 24 V DC, grau / grey	ASS24110G
Asserta 120, 24 V DC, rot / red	ASS24120R
Asserta 120, 24 V DC, grau / grey	ASS24120G
Asserta 110, 230 V AC, rot / red	ASS230110R
Asserta 110, 230 V AC, grau / grey	ASS230110G
Asserta 120, 230 V AC, rot / red	ASS230120R
Asserta 120, 230 V AC, grau / grey	ASS230120G

GLOCKE CF / BELL CF	
CF Bell 6 12 V	CFB6D12
CF Bell 6 24 V	CFB6D24

ELEKTRONISCHE GLOCKE / ELECTRONIC BELL	
BELL FB, 12 V DC, rot / red	FB012RED
BELL FB, 12 V DC, grau / grey	FB012GREY
BELL FB, 24 V DC, rot / red	FB024RED
BELL FB, 24 V DC, grau / grey	FB024GREY
BELL FB, 230 V AC, rot / red	FB230RED
BELL FB, 230 V AC, grau / grey	FB230GREY

MOTORISIERTE ALARMGLOCKE / MOTORISED BELL	
motorisierte Alarmglocke, 6in, 24 V DC / motorised Bell, 6in, 24 V DC	BELLMBMOTORISED
Backbox	BELLBACKBOXMB MOTORISED

Piezosirene PSW.90.xxx	
Piezosirene weiß bis 30 V / Piezo sounder white till 30 V	PSW90030
Piezosirene weiß bis 80 V / Piezo sounder white till 80 V	PSW90080
Piezosirene weiß bis 120 V / Piezo sounder white till 120 V	PSW90120

Piezosirene PSS.55.xxx	
Piezosirene schwarz bis 30 V / Piezo sounder black till 30 V	PSS55030B
Piezosirene schwarz bis 80 V / Piezo sounder black till 80 V	PSS55080B
Piezosirene schwarz bis 120 V / Piezo sounder black till 120 V	PSS55120B

Optisch-akustische Signalgeber / Sounder-Beacon Units

Artikel / Article	Bestellnummer / Order numbers
CHIASSO 100 RAZOR	
Chiasso 100 Razor, rote Linse, rot, Shallow Base / Chiasso 100 Razor, red Lens, red, Shallow Base	CH100SRRL
Chiasso 100 Razor, rote Linse, rot, Deep Base / Chiasso 100 Razor, red Lens, red, Deep Base	CH100DRRL
Chiasso 100 Razor, gelbe Linse, rot, Shallow Base / Chiasso 100 Razor, amber Lens, red, Shallow Base	CH100SRAL
Chiasso 100 Razor, gelbe Linse, rot, Deep Base / Chiasso 100 Razor, amber Lens, red, Deep Base	CH100DRAL
Chiasso 100 Razor, grüne Linse, rot, Shallow Base / Chiasso 100 Razor, green Lens, red, Shallow Base	CH100SRGL
Chiasso 100 Razor, grüne Linse, rot, Deep Base / Chiasso 100 Razor, green Lens, red, Deep Base	CH100DRGL
Chiasso 100 Razor, blaue Linse, rot, Shallow Base / Chiasso 100 Razor, blue Lens, red, Shallow Base	CH100SRBL
Chiasso 100 Razor, blaue Linse, rot, Deep Base / Chiasso 100 Razor, blue Lens, red, Deep Base	CH100DRBL

Artikel / Article	Bestellnummer / Order numbers
Chiasso 100 Razor, rote Linse, weiß, Shallow Base / Chiasso 100 Razor, red Lens, white, Shallow Base	CH100SWRL
Chiasso 100 Razor, rote Linse, weiß, Deep Base / Chiasso 100 Razor, red Lens, white, Deep Base	CH100DWRL
Chiasso 100 Razor, gelbe Linse, weiß, Shallow Base / Chiasso 100 Razor, amber Lens, white, Shallow Base	CH100SWAL
Chiasso 100 Razor, gelbe Linse, weiß, Deep Base / Chiasso 100 Razor, amber Lens, white, Deep Base	CH100DWAL
Chiasso 100 Razor, grüne Linse, weiß, Shallow Base / Chiasso 100 Razor, green Lens, white, Shallow Base	CH100SWGL
Chiasso 100 Razor, grüne Linse, weiß, Deep Base / Chiasso 100 Razor, green Lens, white, Deep Base	CH100DWGL
Chiasso 100 Razor, blaue Linse, weiß, Shallow Base / Chiasso 100 Razor, blue Lens, white, Shallow Base	CH100SWBL
Chiasso 100 Razor, blaue Linse, weiß, Deep Base / Chiasso 100 Razor, blue Lens, white, Deep Base	CH100DWBL

FLASHNI	
rote Linse, rot, Shallow Base, 24 V DC, SEP, SW / red lens, red, Shallow Base, 24 V DC, SWP, SW	FLSVRLRSSEPSW
rote Linse, weiß, Shallow Base, 24 V DC, SEP, SW / red lens, white, Shallow Base, 24 V DC, SEP, SW	FLSVRLWSSEPSW
rote Linse, rot, Deep Base, 24 V DC, SEP, SW / red lens, red, Deep Base, 24 V DC, SEP, SW	FLSVRLRDSEPSW
rote Linse, weiß, Deep Base, 24 V DC, SEP, SW / red lens, white, Deep Base, 24 V DC, SEP, SW	FLSVRLWDSEPSW
rote Linse, rot, Deep Base, 12 V DC, SEP, SW / red lens, red, Deep Base, 12 V DC, SEP, SW	FLSVRLRD12 SEPSW
gelbe Linse, weiß, Shallow Base, 12 V DC, SW / amber lens, white, Shallow Base, 12 V DC, SW	FLSVALWS12SW
blaue Linse, weiß, Deep Base, 12 V DC, SEP / blue lens, white, Deep Base, 12 V DC, SEP	FLSVBLWD12SEP
klare Linse, rot, Shallow Base, 12 V DC, SEP / clear lens, red, Shallow Base, 12 V DC, SWP	FLSVCLRS1205SEP

ROLP SOLISTA BEACON	
rote Linse, rot, Shallow Base / red lens, red, Shallow Base	ROLPSBSVRLRS
rote Linse, rot, Deep Base / red lens, red, Deep Base	ROLPSBSVRLRD
rote Linse, weiß, Shallow Base / red lens, white, Shallow Base	ROLPSBSVRLWS
rote Linse, weiß, Deep Base / red lens, white, Deep Base	ROLPSBSVRLWD
gelbe Linse, weiß, Deep Base / gelbe lens, white, Deep Base	ROLPSBSVALWD

ROLP LX WALL	
Rolp LX Wall, rot, Blitz weiß / Rolp LX Wall, red, white flash	ROLPR1LXWWF
Rolp LX Wall, weiß, Blitz weiß / Rolp LX Wall, white, white flash	ROLPW1LXWWF
Rolp LX Wall, rot, Blitz rot / Rolp LX Wall, red, red flash	ROLPR1LXWRF
Rolp LX Wall, weiß, Blitz rot / Rolp LX Wall, white, red flash	ROLPW1LXWRF

SYMPHONI LX WALL	
Symphoni HO LX Wall, rot, Blitz weiß / Symphoni HO LX Wall, red, white flash	SYHOLXWWFR1
Symphoni HO LX Wall, weiß, Blitz weiß / Symphoni HO LX Wall, white, white flash	SYHOLXWWFW1
Symphoni HO LX Wall, rot, Blitz rot / Symphoni HO LX Wall, red, red flash	SYHOLXWRFR1
Symphoni HO LX Wall, weiß, Blitz rot / Symphoni HO LX Wall, white, red flash	SYHOLXWRFW1

Angaben, sofern nicht anders angegeben, bei vorgegebener Spannung. Tontabellen auf Anfrage oder zum Download unter www.compro.de.
Unless otherwise noted specifications @ specified voltage. Tonetables on request or to download on www.compro.de.

Artikel / Article	Bestellnummer / Order numbers
SYMPHONI LX WP WALL	
Symphoni HO LX Wall, rot, Blitz weiß, IP66 / Symphoni HO LX Wall, red, white flash, IP66	SYHOLXWWFR1WP
Symphoni HO LX Wall, weiß, Blitz weiß, IP66 / Symphoni HO LX Wall, white, white flash, IP66	SYHOLXWWFW1WP
Symphoni HO LX Wall, rot, Blitz rot, IP66 / Symphoni HO LX Wall, red, red flash, IP66	SYHOLXWRFR1WP
Symphoni HO LX Wall, weiß, Blitz rot, IP66 / Symphoni HO LX Wall, white, red flash, IP66	SYHOLXWRFW1WP
SYMPHONI LX VOICE+	
Symphoni LX V+, rot, Blitz weiß / Symphoni LX V+, red, white flash	SYVPLUSLXWWFR1
Symphoni LX V+, weiß, Blitz weiß / Symphoni LX V+, white, white flash	SYVPLUSLXWWFW1
Symphoni LX V+, rot, Blitz rot / Symphoni LX V+, red, red flash	SYVPLUSLXWRFR1
Symphoni LX V+, weiß, Blitz rot / Symphoni LX V+, white, red flash	SYVPLUSLXWRFW1
SYMPHONI LX WP VOICE+	
Symphoni LX WP V+, rot, Blitz weiß / Symphoni LX WP V+, red, white flash	SYVPLUSLXWWFR1WP
Symphoni LX WP V+, weiß, Blitz weiß / Symphoni LX WP V+, white, white flash	SYVPLUSLXWWFW1WP
Symphoni LX WP V+, rot, Blitz rot / Symphoni LX WP V+, red, red flash	SYVPLUSLXWRFR1WP
Symphoni LX WP V+, weiß, Blitz rot / Symphoni LX WP V+, white, red flash	SYVPLUSLXWRFW1WP
ASSERTA MIDI AV	
Asserta Midi AV, 9 – 60 V DC, rot,rote Linse / Asserta Midi AV, 9 – 60 V DC, red, red lens	ASMSB960RRL
Asserta Midi AV, 9 – 60 V DC, rot, gelbe Linse / Asserta Midi AV, 9 – 60 V DC, red, amber lens	ASMSB960RAL
Asserta Midi AV, 9 – 60 V DC, grau, gelbe Linse / Asserta Midi AV, 9 – 60 V DC, grau, amber lens	ASMSB960GAL
Asserta Midi AV, 230 V AC, rot,rote Linse / Asserta Midi AV, 230 V AC, red, red lens	ASMSB230RRL
Asserta Midi AV, 230 V AC, rot, gelbe Linse / Asserta Midi AV, 230 V AC, red, amber lens	ASMSB230RAL
Asserta Midi AV, 230 V AC, grau, gelbe Linse / Asserta Midi AV, 230 V AC, grau, amber lens	ASMSB230GAL
ASSERTA AV	
110 dB, 24 V DC, rot, rote Linse / 110 dB, 24 V DC, red, red lens	ASSB24110RRL
110 dB, 24 V DC, rot, gelbe Linse / 110 dB, 24 V DC, red, amber lens	ASSB24110RAL
110 dB, 24 V DC, rot, blaue Linse / 110 dB, 24 V DC, red, blue lens	ASSB24110RBL
120 dB, 24 V DC, rot, rote Linse / 120 dB, 24 V DC, red, red lens	ASSB24120RRL
120 dB, 24 V DC, rot, gelbe Linse / 120 dB, 24 V DC, red, amber lens	ASSB24120RAL
120 dB, 24 V DC, rot, blaue Linse / 120 dB, 24 V DC, red, blue lens	ASSB24120RBL
120 dB, 24 V DC, grau, gelbe Linse / 120 dB, 24 V DC, grey, amber lens	ASSB24120GAL
110 dB, 230 V AC, rot, rote Linse / 110 dB, 230 V AC, red, red lens	ASSB230110RRL
120 dB, 230 V AC, rot, rote Linse / 120 dB, 230 V AC, red, red lens	ASSB230120RRL
120 dB, 230 V AC, rot, gelbe Linse / 120 dB, 230 V AC, red, amber lens	ASSB230120RAL
120 dB, 230 V AC, rot, blaue Linse / 120 dB, 230 V AC, red, blue lens	ASSB230120RBL
120 dB, 230 V AC, grau, gelbe Linse / 120 dB, 230 V AC, grey, amber lens	ASSB230120GAL

Marine Produkte / Marine products

Artikel / Article	Bestellnummer / Order numbers
GLOCKE CF / BELL CF	
CF Bell, 95 dB, 6", 24 V DC	CFB6D24MARINE
GLOCKE BF / BELL BF	
BF Bell, 95 dB, 24 V DC, rot / red	BFB6D24MARINE
BF Bell, 95 dB, 24 V DC, rot / red, WP	CFB6D24WPMARINE
ASSERTA	
Asserta 120, 230 V, rot / red	ASS230120RMARINE
ASSERTA AV	
Asserta AV 120, 230 V, rot, rote Linse / red, red lens	ASSB230120RRLMARINE
ASSERTA MIDI	
Asserta Midi, 230 V, 108 dB, rot / red	ASMS230RMARINE
ASSERTA MIDI AV	
Asserta Midi AV, 230 V, 108 dB, rot, rote Linse / red, red lens	ASMSB230RRLMARINE
CALL POINTS	
CXL Manual Call Point, 24 V, rot / red, LED	CALLPOINTXCLLEDMARINE
CXL Manual Call Point, 24 V, rot / red, LED, WP	CALLPOINTXCLLEDWPMARINE

Zubehör / Accessories

BASES (ROLP, SOLEX, SOLISTA, FALSHNI, ROLP SOLISTA)	
Shallow Base, rot / red	BASESR
Shallow Base, weiß / white	BASESW
Deep Base, rot / red	BASEDR
Deep Base, weiß / white	BASEDW
U Base, rot / red	BASEUR
U Base, weiß / white	BASEUW
Powered Deep Base, rot / red	BASEPR
Powered Deep Base, weiß / white	BASEPW
2-fach Base, rot / Double Base, red	BASEDDR
2-fach Base, weiß / Double Base, white	BASEDDW
3-fach Base, rot / Triple Base, red	BASETDR
3-fach Base, weiß / Triple Base, white	BASETDW
Midi U Base, rot / red	BASEMUR
Midi U Base, weiß / white	BASEMUW
Midi Angled Base, rot / red	BASEMAR
Midi Angled Base, weiß / white	BASEMAW
CHIASSO BASES	
Shallow Base, rot / red	CHSR
Shallow Base, weiß / white	CHSW
Deep Base, rot / red	CHDR
Deep Base, weiß / white	CHDW
Powered Deep Base, rot / red	CHDR230V
Powered Deep Base, weiß / white	CHDW230V
COVER SQUASHNI	
Abdeckung / Cover (Squashni)	SQCW
Abdeckung / Cover (Squashni Micro)	SQMCW
Abdeckung (5 Stück) / Cover (Squashni G3)	SQG3CW
Deep Base (Squashni)	SQG3DeepBase

Angaben, sofern nicht anders angegeben, bei vorgegebener Spannung. Tontabellen auf Anfrage oder zum Download unter www.compro.de.
Unless otherwise noted specifications @ specified voltage. Tonetables on request or to download on www.compro.de.

Compro Logistik- und Produktionsstandorte
Compro logistic and production facilities

Zentrale und Fertigungsstätte Vechta, Deutschland
Headquarter and production facility
Vechta, Germany

Fertigungsstätte Changzhou Jiangsu, China
Production facility
Changzhou Jiangsu, China

Lager Shanghai, China
Warehouse
Shanghai, China

Niederlassung und Fertigungsstätte Shenzhen, China
Office and
production facility
Shenzhen, China

Lager Hong Kong, China
Warehouse
Hong Kong, China

Compro®
ELECTRONIC GMBH
Light & Sound

Beim Alten Flugplatz 3 · 49377 Vechta/Germany
Tel. +49 (0) 4441 89112–50 · Fax +49 (0) 4441 89112–55

www.compro.de

Drucklegung April 2017 V 7.2